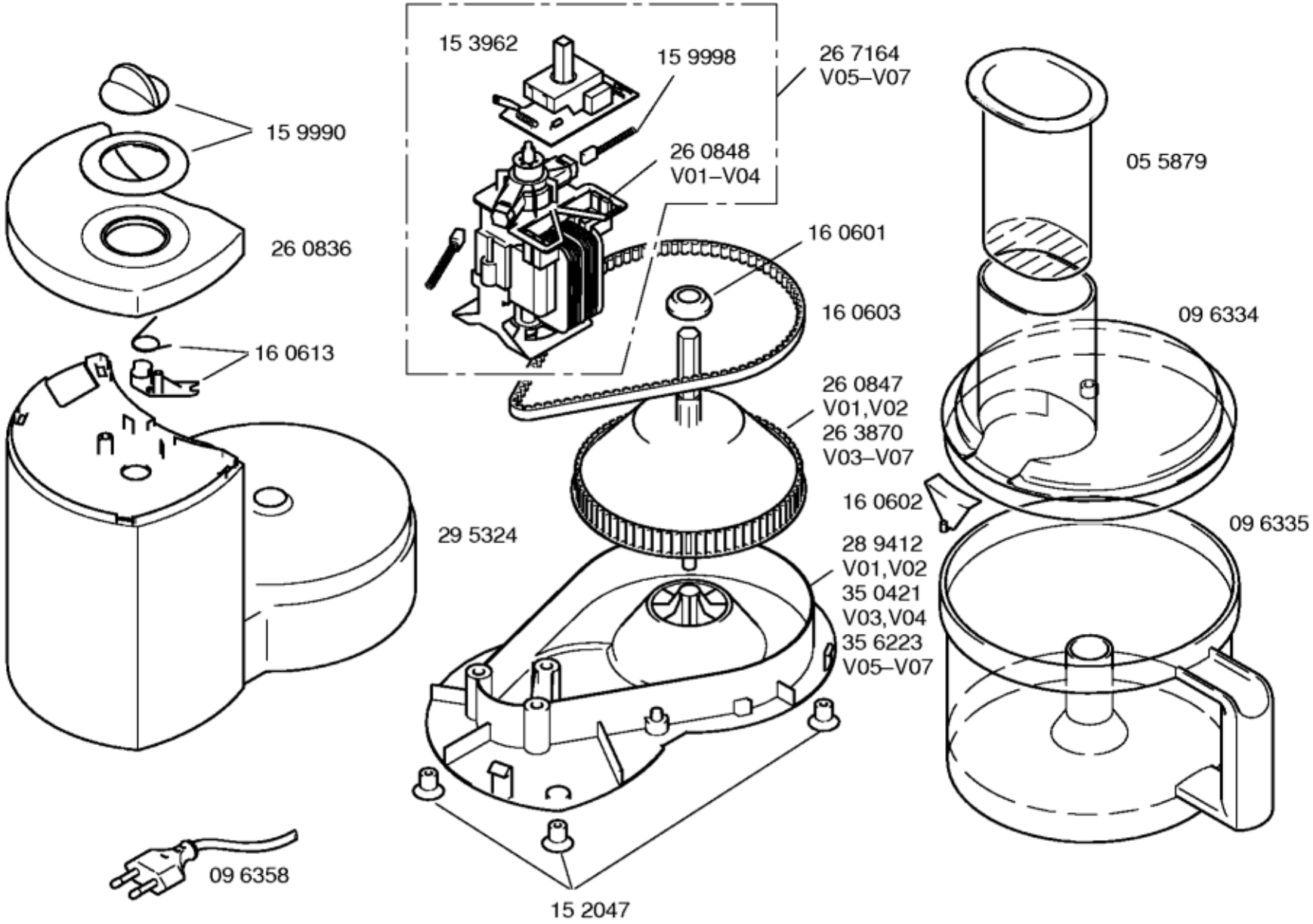

Gebrauchsanweisung
51 8404
(de,en,fr,it,nl,da,sv,no
fi,es,pt,el)

Zubehör:
Saftzentrifuge
MCZ1SZ1

Zitruspresse
MCZ1ZP1

Pommes–frites–Scheibe
MCZ1PS1

[sparePartPage.Part.CopyRight]

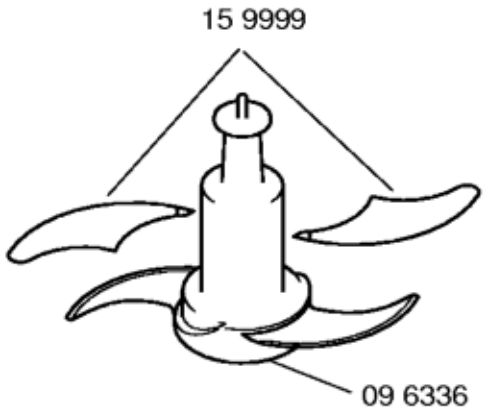

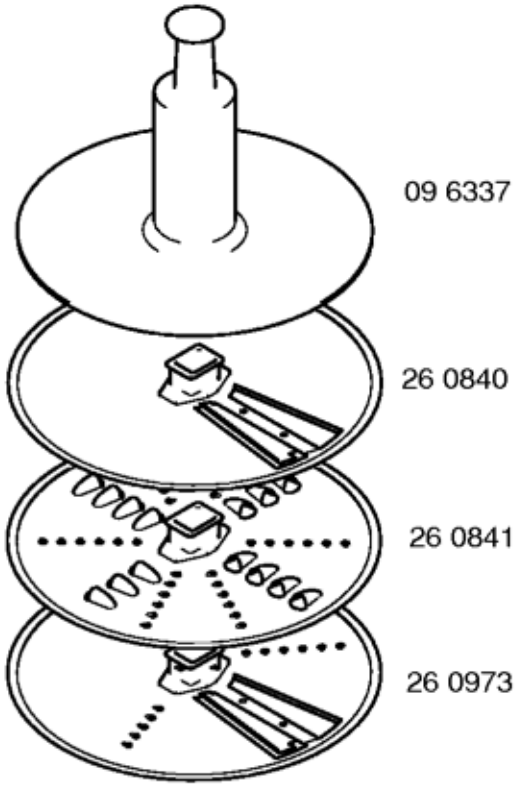

[sparePartPage.Part.CopyRight]

[sparePartPage.Part.Pos]	[sparePartPage.Part.No]	[sparePartPage.Part.Repl]	[sparePartPage.Part.Description]
0001	00159990		Fogantyú
0002	00260836		Fedél
0003	00160613		Reteszelés-mechanikus
0004	00295324		Burkolat
0005	00096358		Csatlakozókábel
0006	00153962		Kapcsoló
0007	00159998		Szénkefe
0008	00267164	00642023	Motor
0009	00160601		Lefedés
0010	00160603		Hajtószíj
0011	00263870		Szíjtárcsa
0012	00356223		Burkolat alsó rész
0013	00152047	10000212	Gumiláb
0014	00055879	00621924	Ütköző
0015	00096334	11025978	Tál
0016	00096335		Tál
0017	00160602		Reteszelés-mechanikus
0018	00159999		Lefedés
0019	00096336	00650961	Kés
0020	00153961	00619675	Tartó
0021	00096337		Tárcsa
0022	00260840		Vágótárcsa
0022	00260973		Vágótárcsa
0023	00260841	00650963	Reszelőtárcsa
1000	00518404		Használati útmutató
2000	00400273		Konyhagép
8051	00653180		Táska
8012	12028091		Kefe