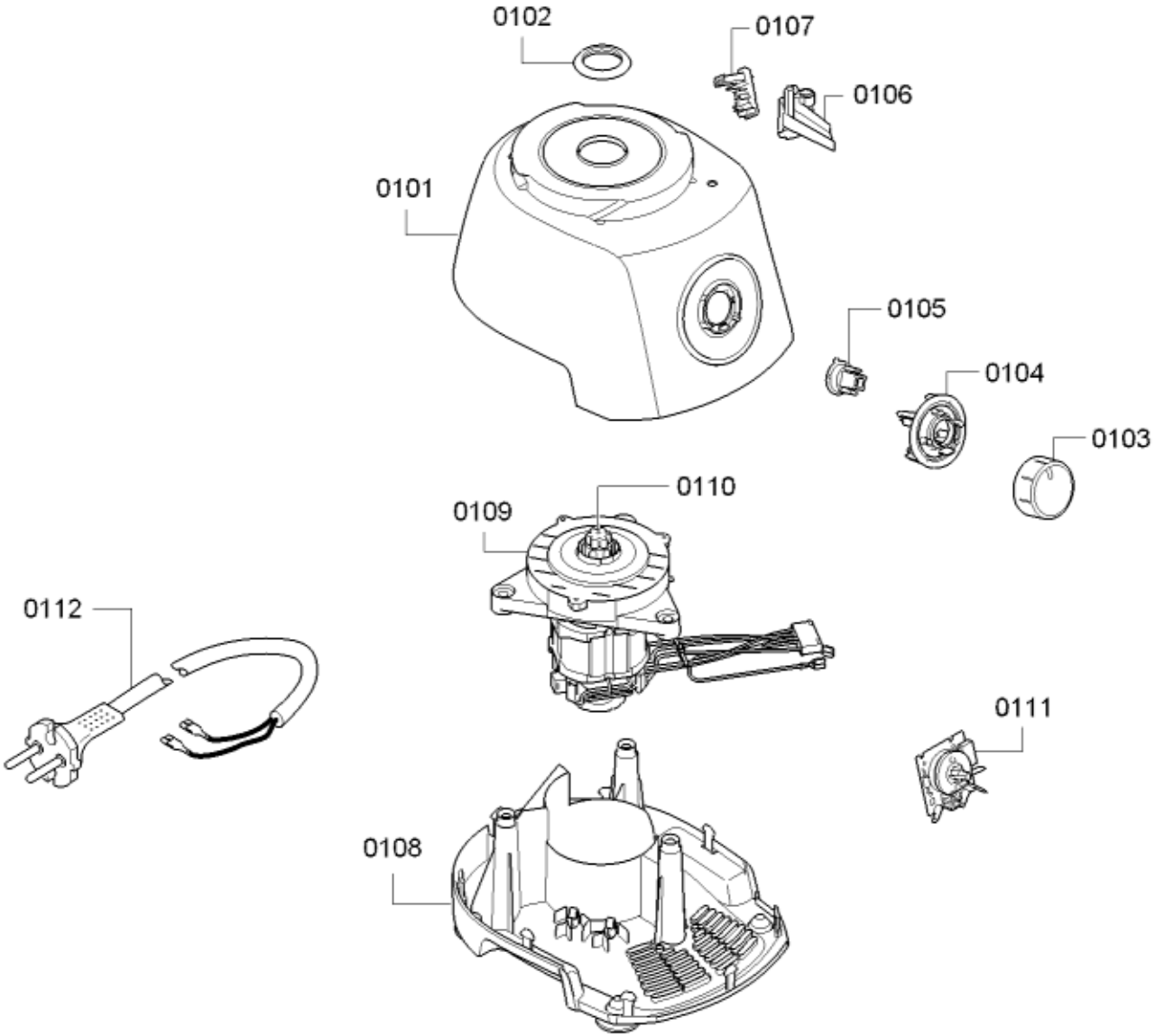

58300000186345 aet 000 a 1/2

[sparePartPage.Part.CopyRight]

[sparePartPage.Part.Position]	[sparePartPage.Part.Number]	[sparePartPage.Part.Replaced]	[sparePartPage.Part.Description]
0101	11007797		Burkolat
0102	00618092		Lefedés
0103	00635387		Forgatógomb
0104	00635391		Tartó
0105	00635392		Tengely
0106	00635384		Tartó
0107	00618093		Modul
0108	11007862		Burkolat alsó rész
0109	12007658		Meghajtás
0110	00636081		Kuplung
0111	12007652		Vezérlőmodul
0112	00649581		Csatlakozókábel

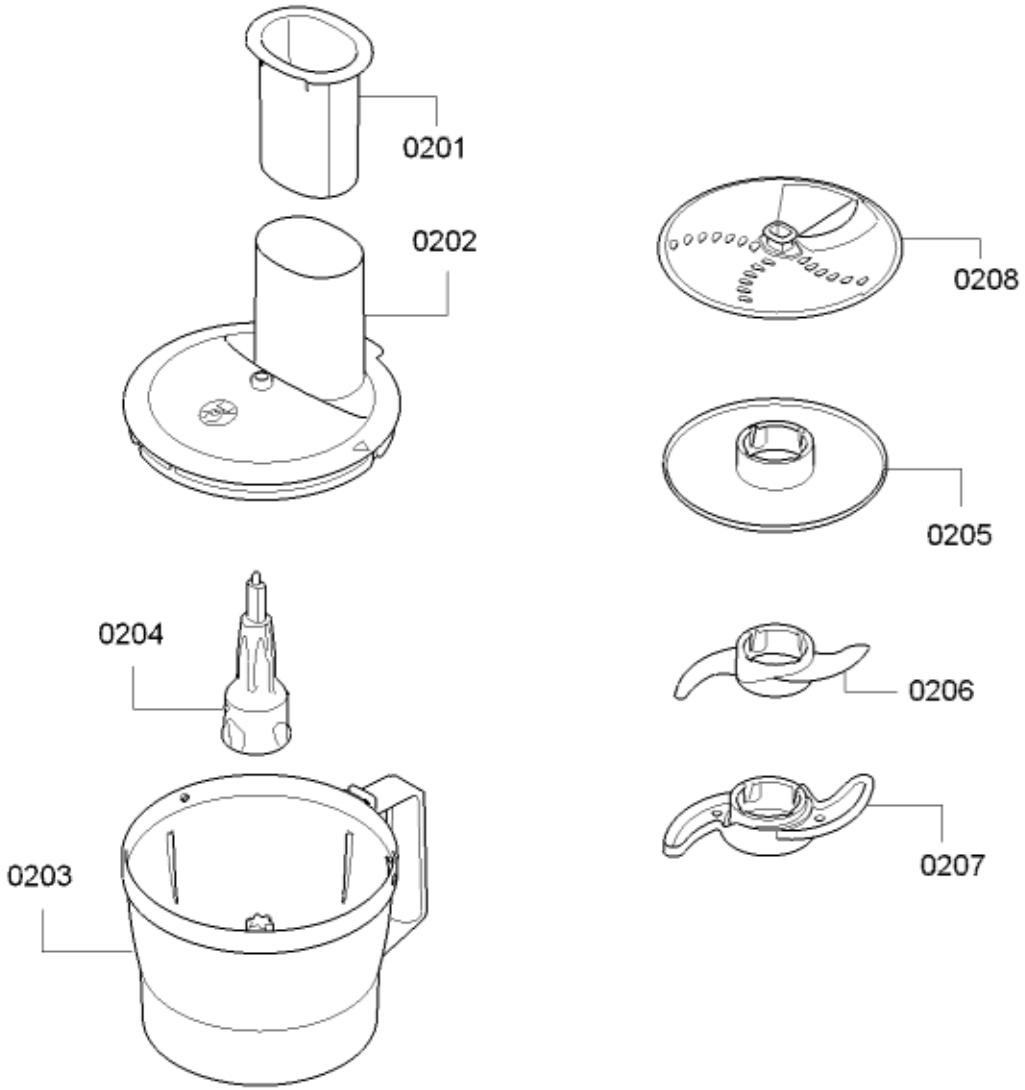

58300000186345 aet 000 a 2/2

[sparePartPage.Part.CopyRight]

[sparePartPage.Part.Position]	[sparePartPage.Part.Number]	[sparePartPage.Part.Replaced]	[sparePartPage.Part.Description]
0201	00636710		Ütköző
0202	12009552		Fedél
0203	12009553		Tál
0204	00635480		Tartó
0205	12007722		Tárcsa
0206	00635483		Gyúrókampó
0207	00635482		Kés
0208	12007724		Vágótárcsa