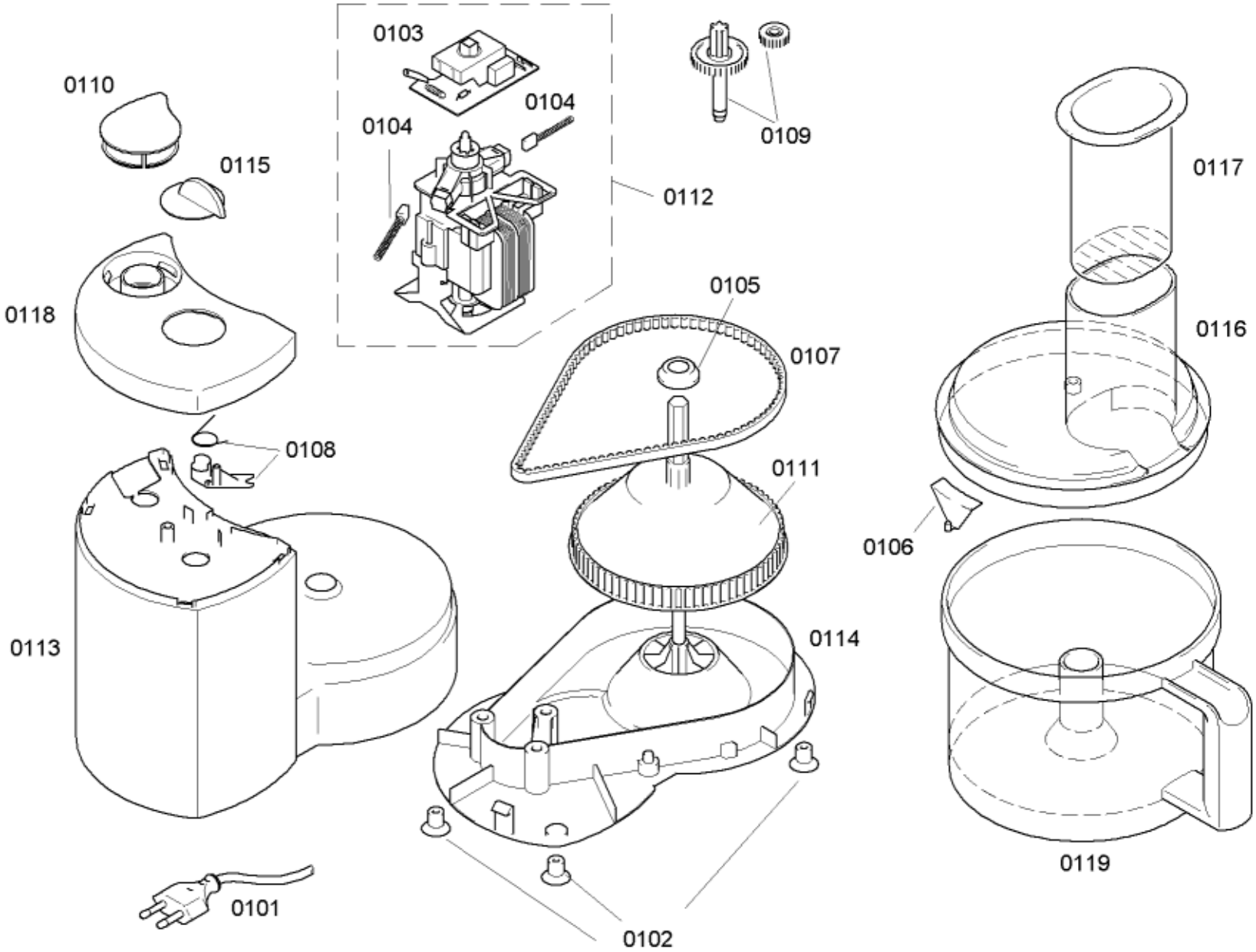


58300000120846 aet 000 a 1/2

[sparePartPage.Part.CopyRight]

| [sparePartPage.Part.Pos] | [sparePartPage.Part.No] | [sparePartPage.Part.Repla | [sparePartPage.Part.Description] |
|---|---|---|---|
| 0101 | 00055088 | | Csatlakozókábel |
| 0102 | 00152047 | 10000212 | Gumiláb |
| 0103 | 00153962 | | Kapcsoló |
| 0104 | 00159998 | | Szénkefe |
| 0105 | 00160601 | | Lefedés |
| 0106 | 00160602 | | Reteszelés-mechanikus |
| 0107 | 00160603 | | Hajtószíj |
| 0108 | 00160613 | | Reteszelés-mechanikus |
| 0109 | 00175417 | | Fogaskerék / homlokkerék |
| 0110 | 00552829 | | Alkatrészt ez a készülék nem tartalmazza |
| 0111 | 00263870 | | Szíjtárcsa |
| 0112 | 00642023 | | Motor |
| 0113 | 00295328 | | Burkolat |
| 0114 | 00356223 | | Burkolat alsó rész |
| 0115 | 00422759 | | Kapcsoló |
| 0116 | 00492022 | | Fedél |
| 0117 | 00422777 | | Dugó |
| 0118 | 00492013 | | Fedél |
| 0119 | 00492020 | 11025978 | Tál |

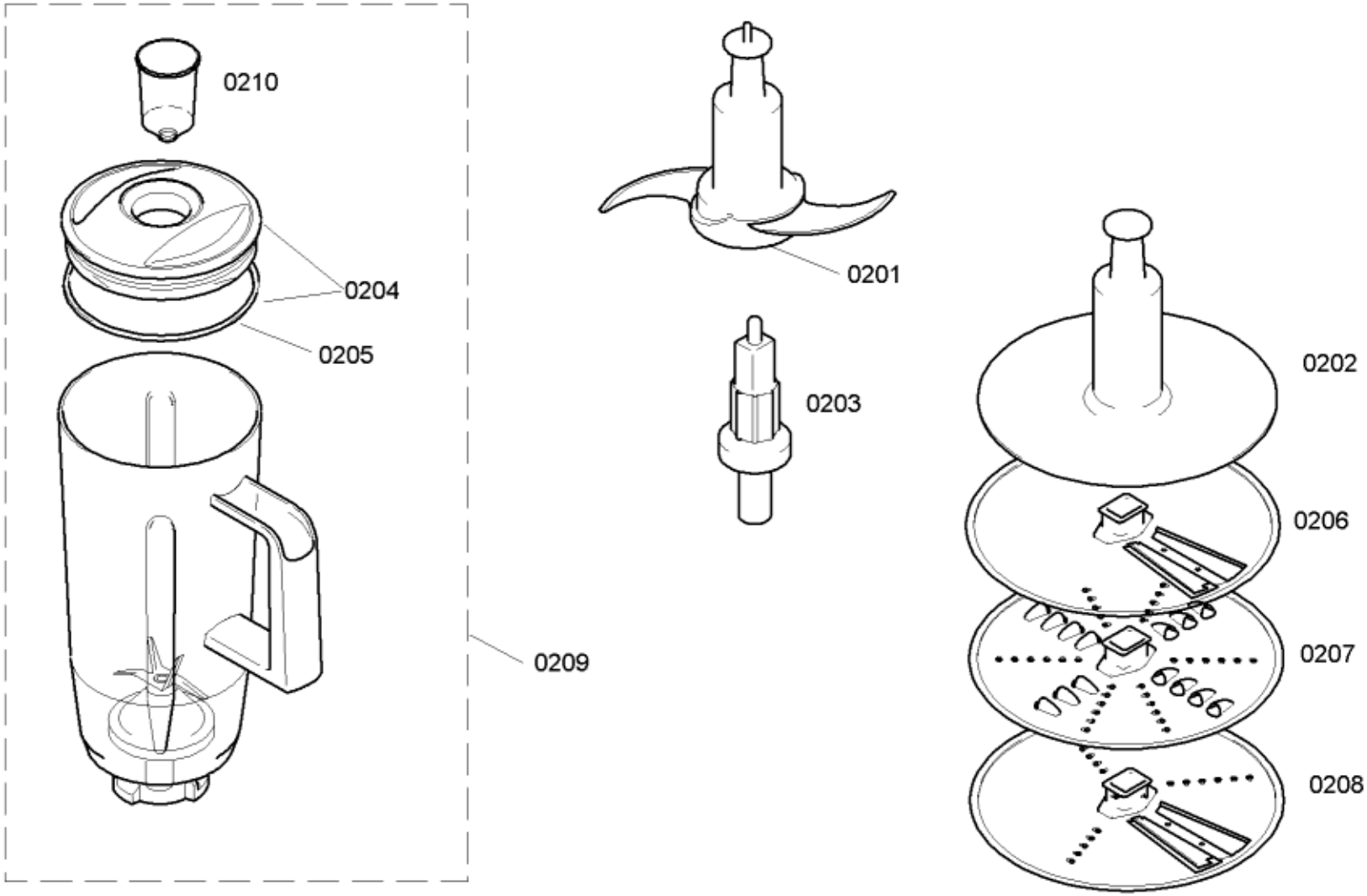


58300000120846 aet 000 a 2/2

[sparePartPage.Part.CopyRight]

| [sparePartPage.Part.Position] | [sparePartPage.Part.Number] | [sparePartPage.Part.Replacement] | [sparePartPage.Part.Description] |
|---|---|---|---|
| 0201 | 00096336 | 00650961 | Kés |
| 0202 | 00096337 | | Tárcsa |
| 0203 | 00153961 | 00619675 | Tartó |
| 0204 | 00552829 | | Alkatrészt ez a készülék nem tartalmazza |
| 0205 | 00552829 | | Alkatrészt ez a készülék nem tartalmazza |
| 0206 | 00260840 | | Vágótárcsa |
| 0207 | 00260841 | 00650963 | Reszelőtárcsa |
| 0208 | 00552829 | | Alkatrészt ez a készülék nem tartalmazza |
| 0209 | 00552829 | | Alkatrészt ez a készülék nem tartalmazza |
| 0210 | 00552829 | | Alkatrészt ez a készülék nem tartalmazza |