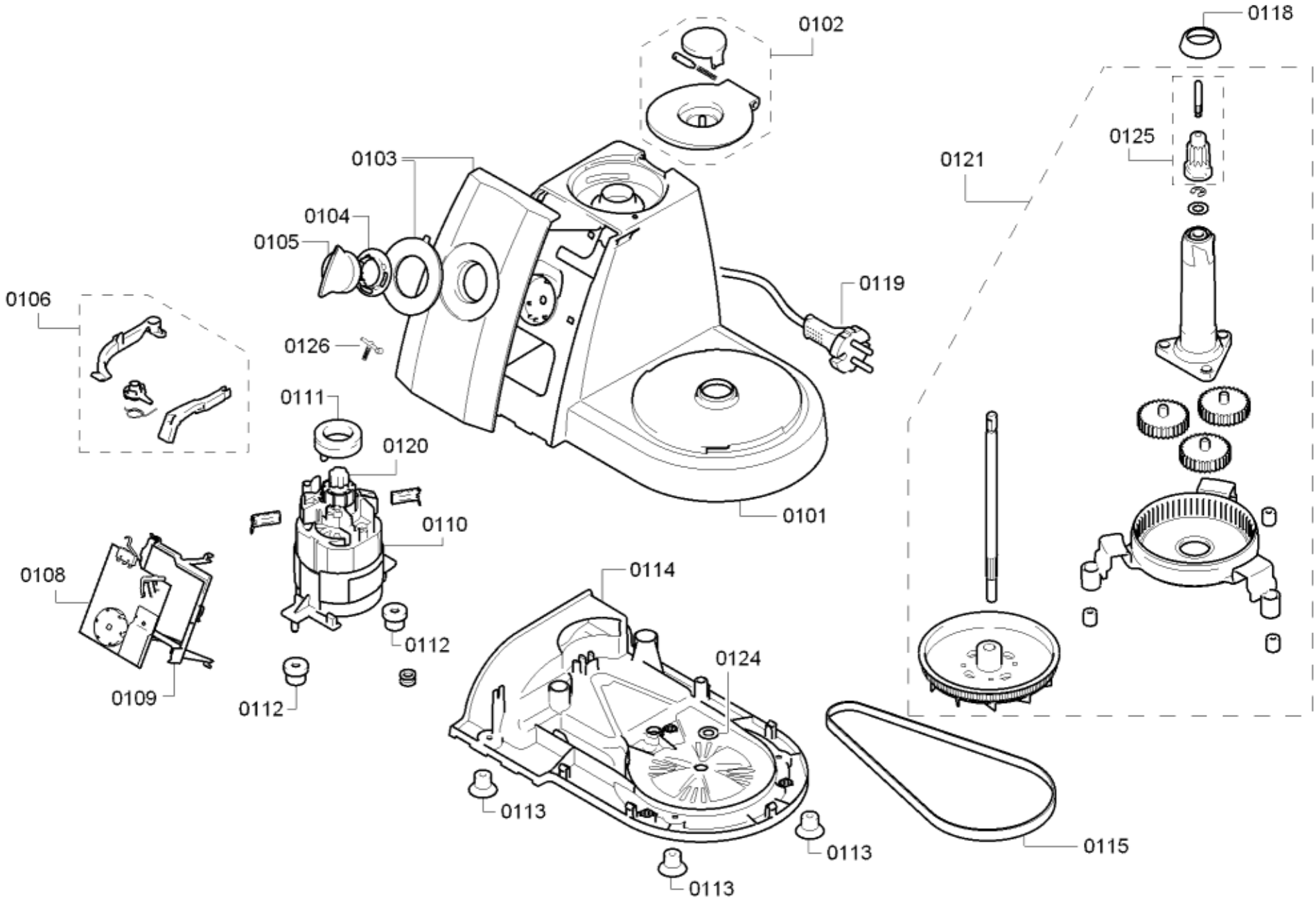

58300000154161 aet 000 d 1/3

[sparePartPage.Part.CopyRight]

[sparePartPage.Part.Pos]	[sparePartPage.Part.No]	[sparePartPage.Part.Repla	[sparePartPage.Part.Description]
0101	00705113		Burkolat
0102	00621554		Lefedés
0103	00642240		Blende
0104	00606395		Kulissza
0105	00607325		Fogantyú
0106	00622000		Készlet
0108	00653285		Vezérlőmodul
0109	00622001		Tartó
0110	00641703		Motor
0111	00606498		Pároló
0112	00182702		Pároló
0113	00606978		Gumiláb
0114	00662135		Burkolat alsó rész
0115	00641636		Hajtószíj
0118	00606500		Lefedés
0119	00641634		Csatlakozókábel
0120	10003844		Kuplung
0121	00642452		Meghajtás
0124	00607098		Tárcsa
0125	00620830		Kuplung
0126	00169545		Kar

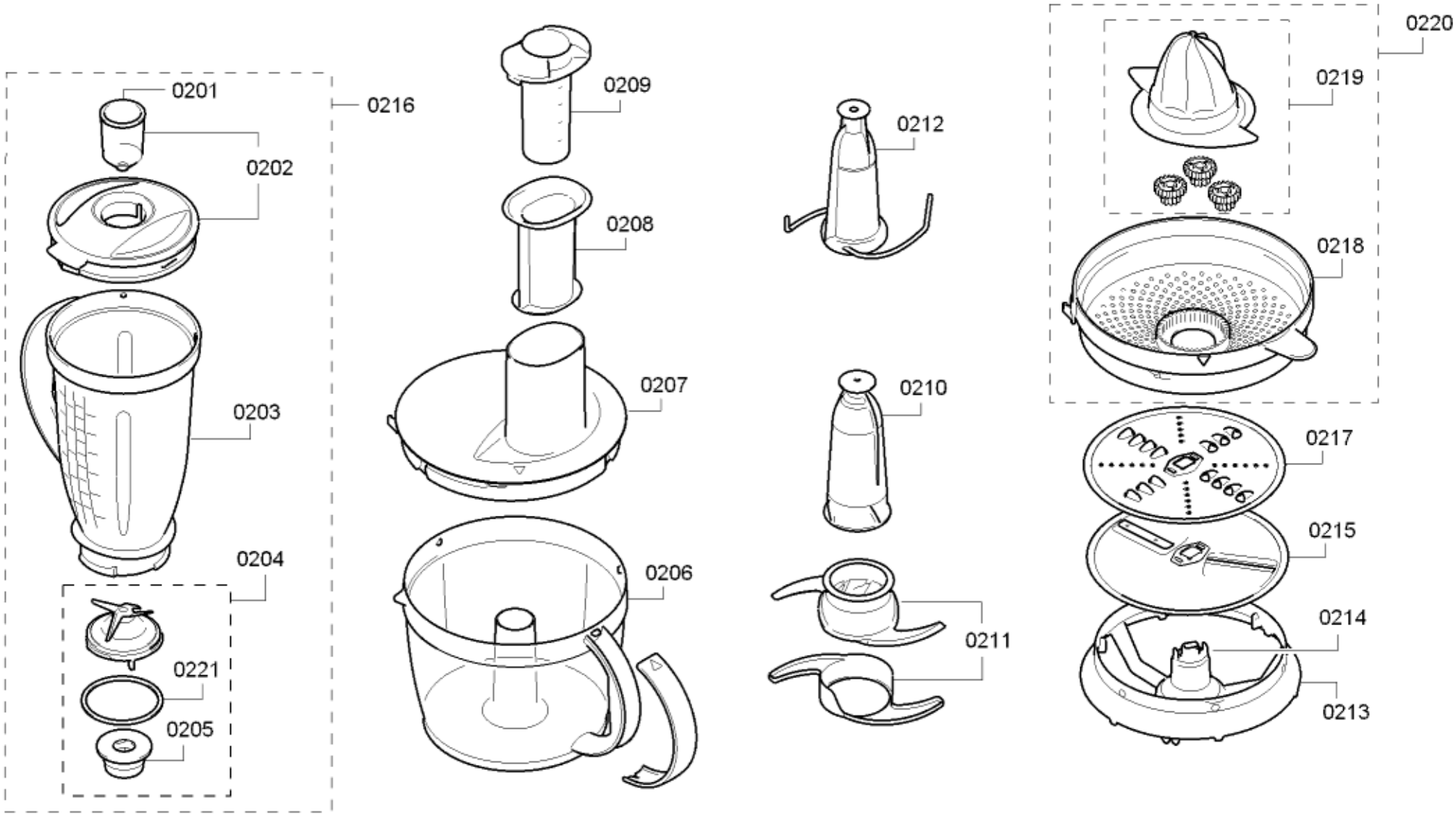

58300000154161 aet 000 d 2/3

[sparePartPage.Part.CopyRight]

[sparePartPage.Part.Pos]	[sparePartPage.Part.No]	[sparePartPage.Part.Repla	[sparePartPage.Part.Description]
0201	00263816		Pohár
0202	00652348		Fedél
0203	00652677		Pohár
0204	00606471		Kés
0205	00184562		Kuplung
0206	00702186		Tál
0207	00641662		Fedél
0208	00606436		Ütköző
0209	00606437		Ütköző
0210	00652367		Tartó
0211	00652368		Kés
0212	00641665		Gyúrókampó
0213	00652366		Gyűrű
0214	00606480		Kuplung
0215	00642221		Vágótárcsa
0216	00641667		Mixer
0217	00083577		Reszelőtárcsa
0218	00641691		Szűrő
0219	00606472		Pántcsap
0220	00641687		Citrusprés
0221	00047953		Tömítés

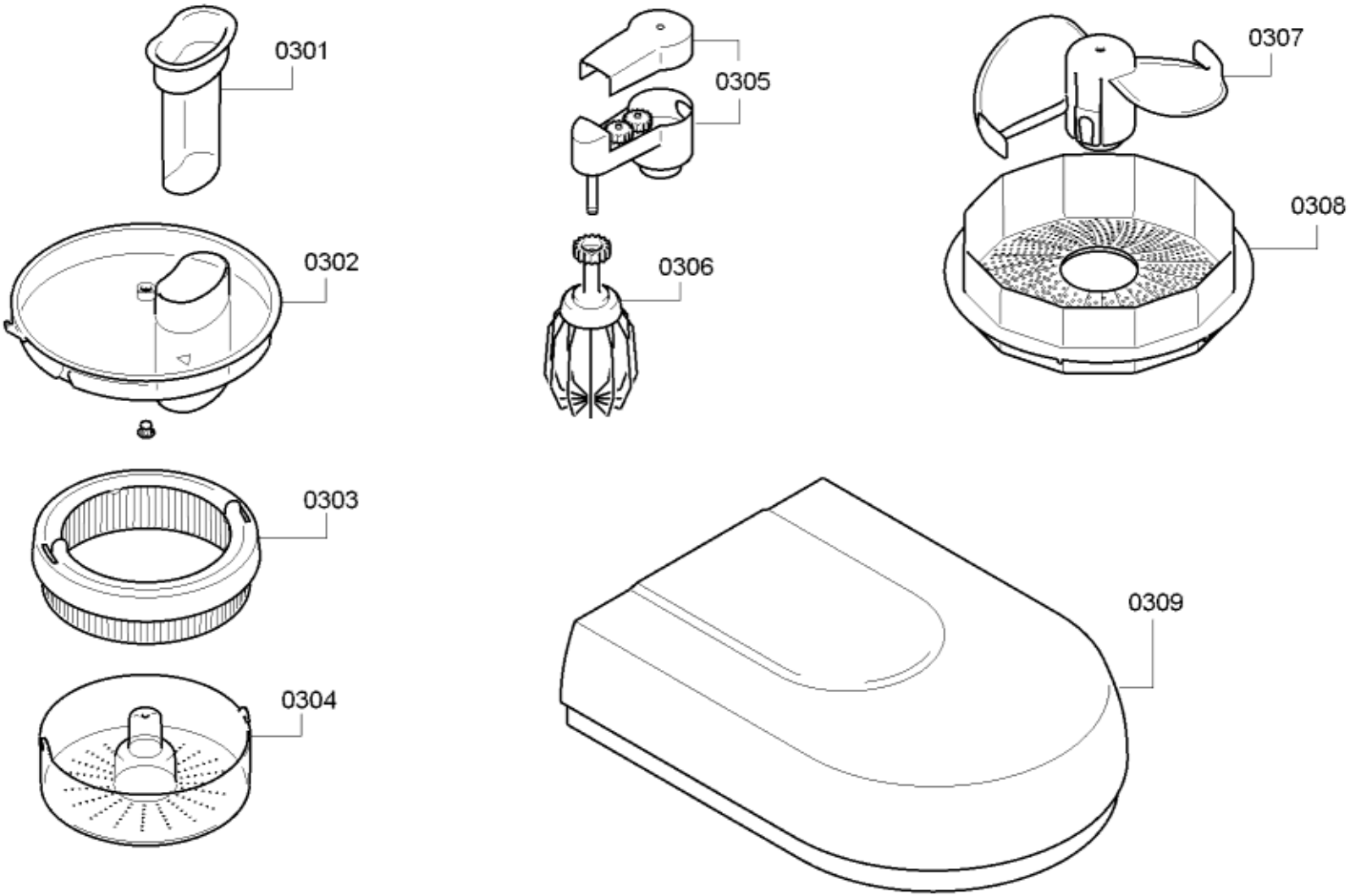

58300000154161 aet 000 d 3/3

[sparePartPage.Part.CopyRight]

[sparePartPage.Part.Id]	[sparePartPage.Part.Name]	[sparePartPage.Part.Repla	[sparePartPage.Part.Description]
0301	00481095		Dugó
0302	00642150		Fedél
0303	00641690		Gyűrű
0304	00641689	00752444	Tál
0305	00652349		Tartó
0306	00606475		Habverő
0307	00641688		Járókerék
0308	00642151		Szűrő
0309	00702185		Tartó