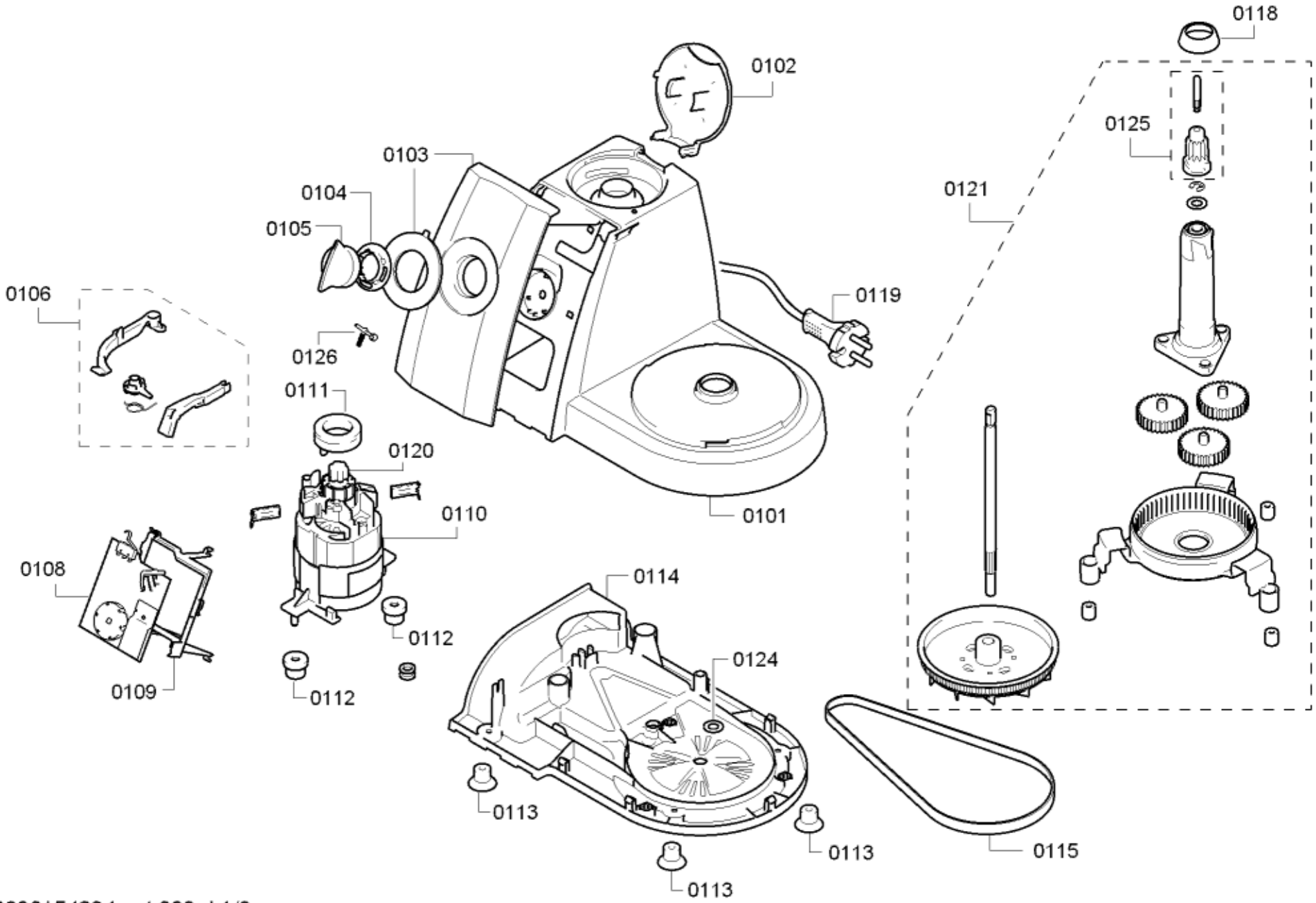


58300000154234 aet 000 d 1/3

[sparePartPage.Part.CopyRight]

| [sparePartPage.Part.Pos] | [sparePartPage.Part.No] | [sparePartPage.Part.Repla | [sparePartPage.Part.Description] |
|---|---|---|---|
| 0101 | 00705113 | | Burkolat |
| 0102 | 00621231 | | Lefedés |
| 0103 | 00647603 | | Blende |
| 0104 | 00606431 | | Kulissza |
| 0105 | 00621241 | | Fogantyú |
| 0106 | 00622000 | | Készlet |
| 0108 | 00653284 | | Vezérlőmodul |
| 0109 | 00622001 | | Tartó |
| 0110 | 00654985 | | Motor |
| 0111 | 00606498 | | Pároló |
| 0112 | 00182702 | | Pároló |
| 0113 | 00606978 | | Gumiláb |
| 0114 | 00662135 | | Burkolat alsó rész |
| 0115 | 00641636 | | Hajtószíj |
| 0118 | 00606500 | | Lefedés |
| 0119 | 00641634 | | Csatlakozókábel |
| 0120 | 00187137 | | Kuplung |
| 0121 | 00642452 | | Meghajtás |
| 0124 | 00607098 | | Tárcsa |
| 0125 | 00620830 | | Kuplung |
| 0126 | 00169545 | | Kar |

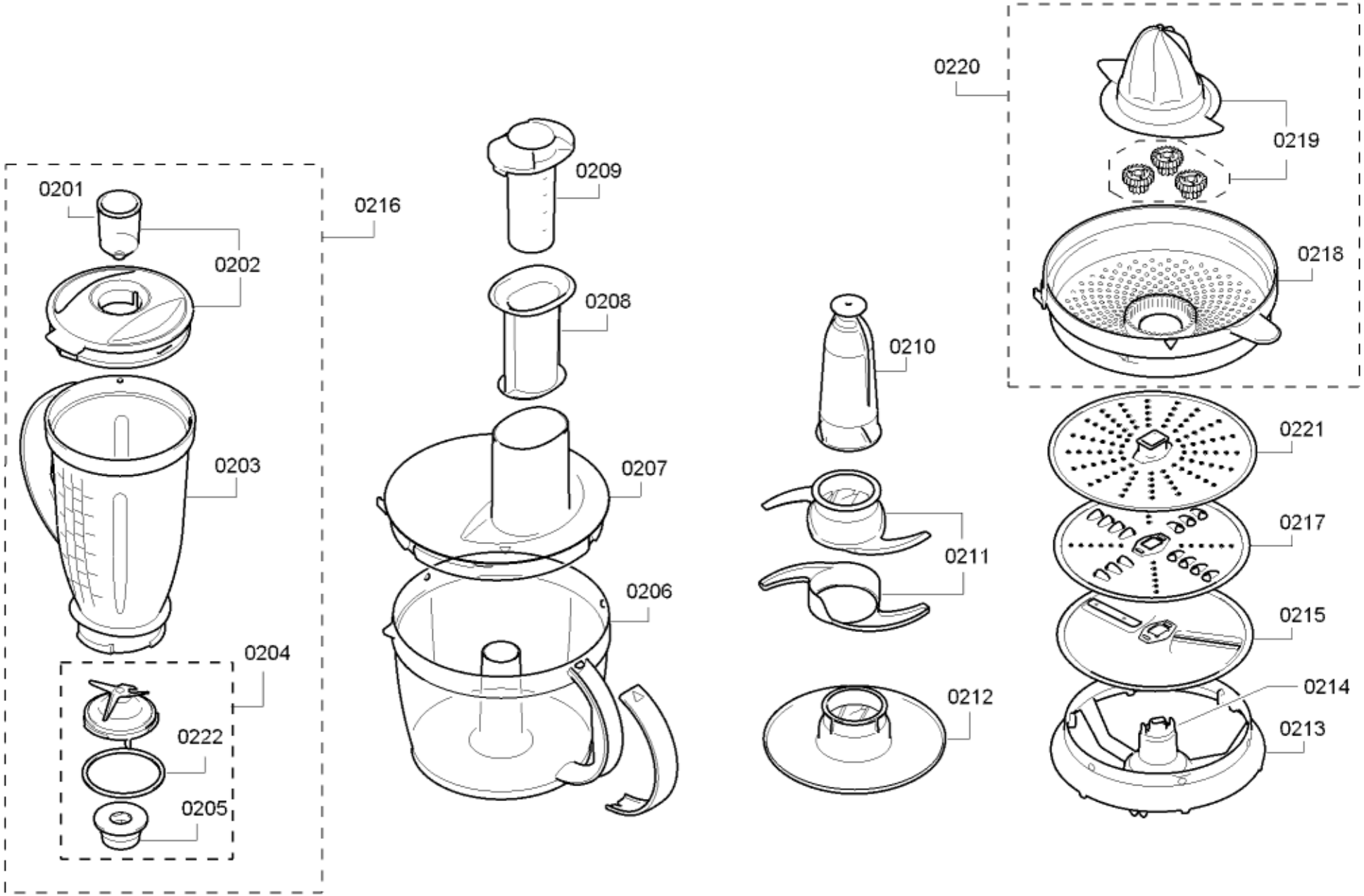


58300000154234 aet 000 d 2/3

[sparePartPage.Part.CopyRight]

| [sparePartPage.Part.Number] | [sparePartPage.Part.Repla | [sparePartPage.Part.Description] |
|---|---|---|
| 0201 | 00263816 | Pohár |
| 0202 | 00652348 | Fedél |
| 0203 | 00652677 | Pohár |
| 0204 | 00606471 | Kés |
| 0205 | 00184562 | Kuplung |
| 0206 | 00702186 | Tál |
| 0207 | 00647692 | 00641662 | Fedél |
| 0208 | 00606436 | Ütköző |
| 0209 | 00606437 | Ütköző |
| 0210 | 00652367 | Tartó |
| 0211 | 00652368 | Kés |
| 0212 | 00652363 | Tárcsa |
| 0213 | 00652366 | Gyűrű |
| 0214 | 00606480 | Kuplung |
| 0215 | 00642221 | Vágótárcsa |
| 0216 | 00641667 | Mixer |
| 0217 | 00083577 | Reszelőtárcsa |
| 0218 | 00647693 | Szűrő |
| 0219 | 00606472 | Pántcsap |
| 0220 | 00647694 | Citrusprés |
| 0221 | 00080159 | Dörzstárcsa |
| 0222 | 00047953 | Tömítés |

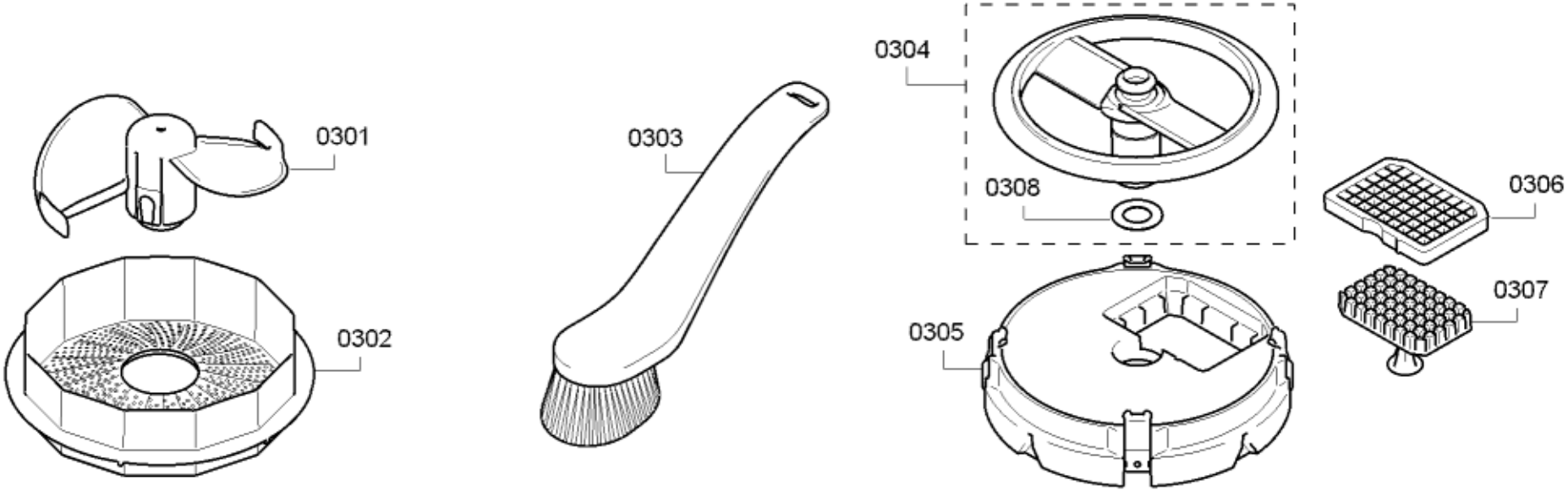


58300000154234 aet 000 d 3/3

[sparePartPage.Part.CopyRight]

| [sparePartPage.Part.Id] | [sparePartPage.Part.Repl | [sparePartPage.Part.Description] |
|---|---|---|
| 0301 | 00641688 | Járókerék |
| 0302 | 00642151 | Szűrő |
| 0303 | 00615422 | Kefe |
| 0304 | 00647588 | Kés |
| 0305 | 00647587 | Tartó |
| 0306 | 00615420 | Rács |
| 0307 | 00615419 | Lehúzó |
| 0308 | 00620007 | Tömítés |