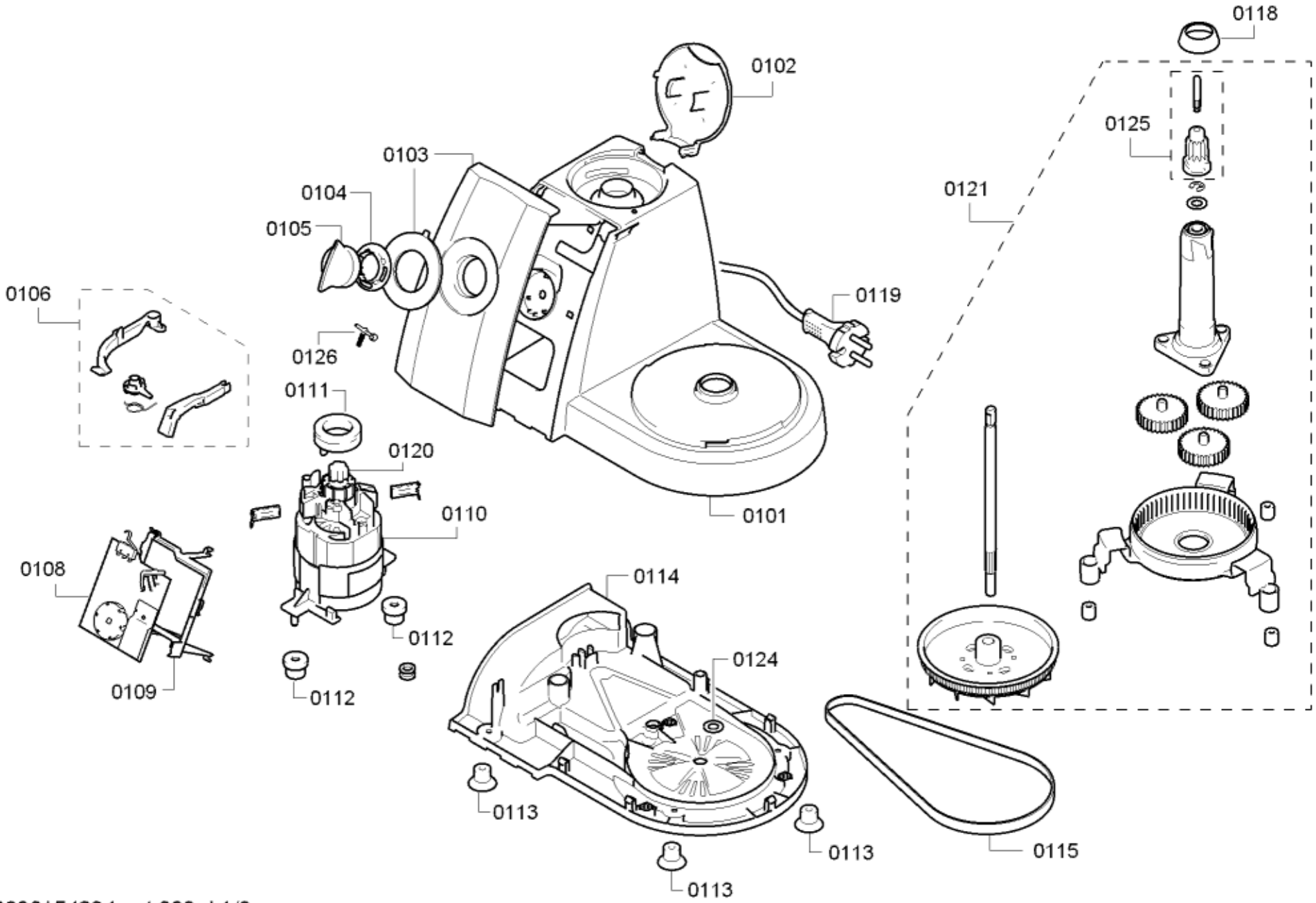

58300000154234 aet 000 d 1/3

[sparePartPage.Part.CopyRight]

[sparePartPage.Part.Pos]	[sparePartPage.Part.No]	[sparePartPage.Part.Repla	[sparePartPage.Part.Description]
0101	00705113		Burkolat
0102	00621231		Lefedés
0103	00650209		Blende
0104	00606431		Kulissza
0105	00621241		Fogantyú
0106	00622000		Készlet
0108	00653284		Vezérlőmodul
0109	00622001		Tartó
0110	00654985		Motor
0111	00606498		Pároló
0112	00182702		Pároló
0113	00606978		Gumiláb
0114	00662135		Burkolat alsó rész
0115	00641636		Hajtószíj
0118	00606500		Lefedés
0119	00641634		Csatlakozókábel
0120	00187137		Kuplung
0121	00642452		Meghajtás
0124	00607098		Tárcsa
0125	00620830		Kuplung
0126	00169545		Kar

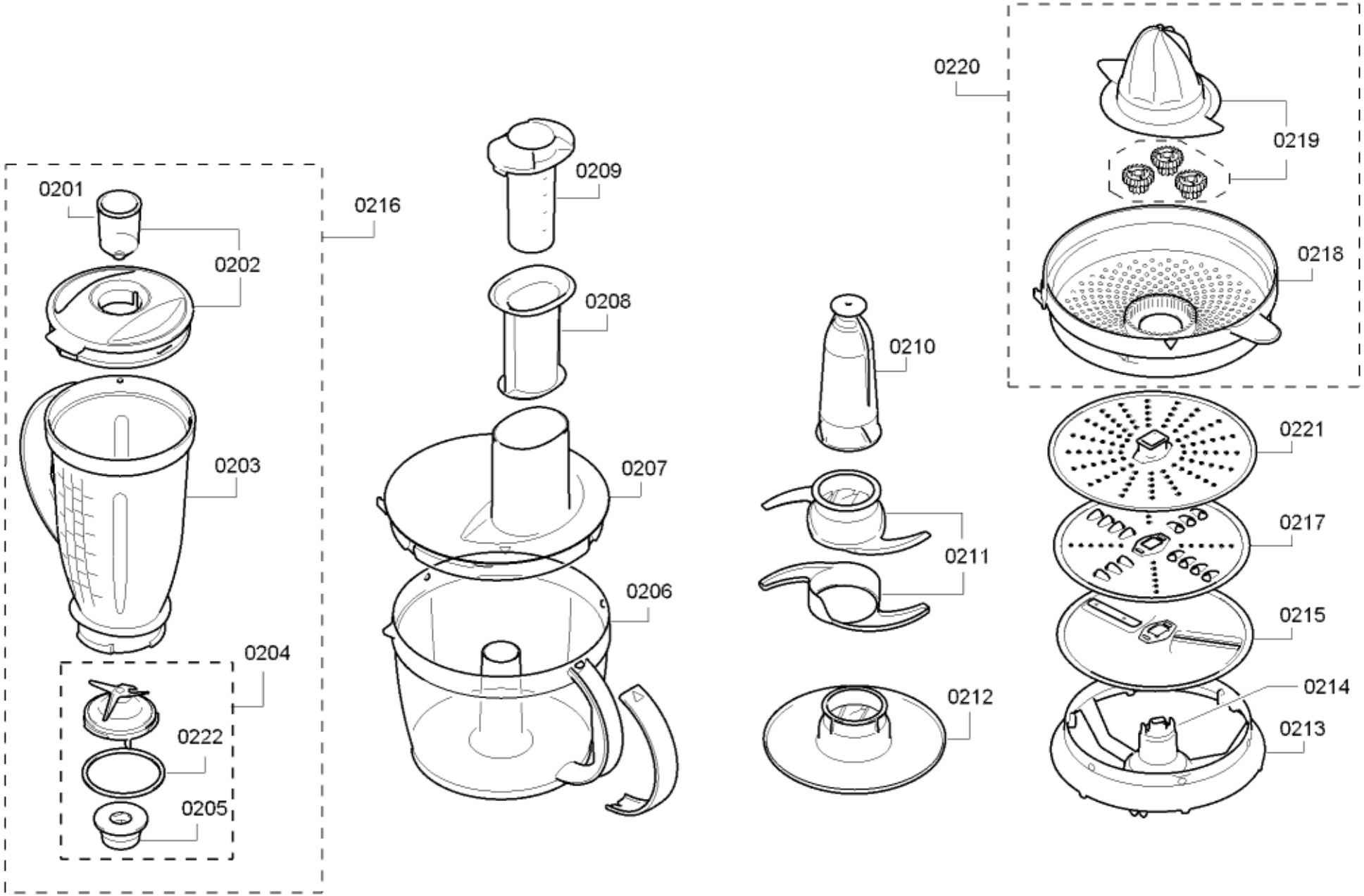

58300000154234 aet 000 d 2/3

[sparePartPage.Part.CopyRight]

[sparePartPage.Part.Number]	[sparePartPage.Part.Repla	[sparePartPage.Part.Description]
0201	00263816	Pohár
0202	00652348	Fedél
0203	00652677	Pohár
0204	00606471	Kés
0205	00184562	Kuplung
0206	00702186	Tál
0207	00647692	00641662	Fedél
0208	00606436	Ütköző
0209	00606437	Ütköző
0210	00652367	Tartó
0211	00652368	Kés
0212	00652363	Tárcsa
0213	00652366	Gyűrű
0214	00606480	Kuplung
0215	00642221	Vágótárcsa
0216	00641667	Mixer
0217	00083577	Reszelőtárcsa
0218	00647693	Szűrő
0219	00606472	Pántcsap
0220	00647694	Citrusprés
0221	00080159	Dörzstárcsa

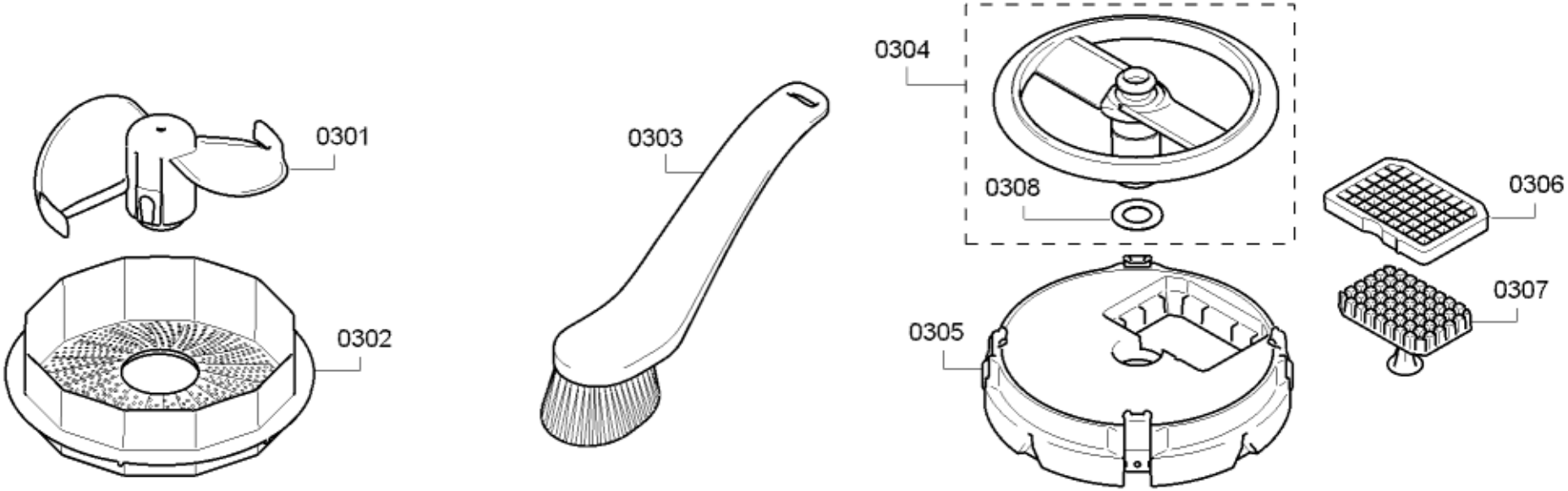

58300000154234 aet 000 d 3/3

[sparePartPage.Part.CopyRight]

[sparePartPage.Part.Id]	[sparePartPage.Part.Repl	[sparePartPage.Part.Description]
0301	00641688	Járókerék
0302	00642151	Szűrő
0303	00615422	Kefe
0304	00647588	Kés
0305	00647587	Tartó
0306	00615420	Rács
0307	00615419	Lehúzó
0308	00620007	Tömítés