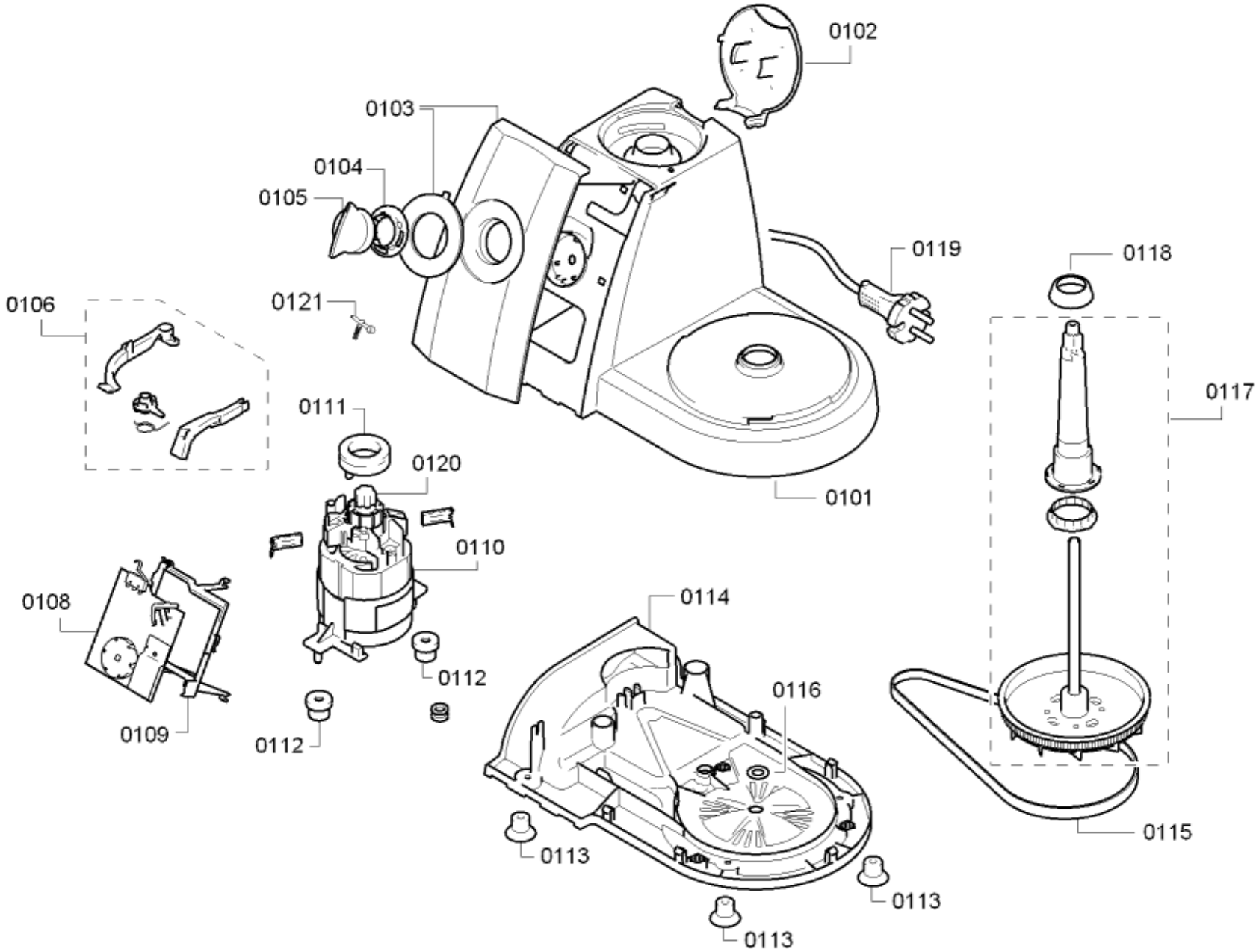

58300000154175 aet 000 d 1/2

[sparePartPage.Part.CopyRight]

[sparePartPage.Part.Pos]	[sparePartPage.Part.No]	[sparePartPage.Part.Repla	[sparePartPage.Part.Description]
0101	00705113		Burkolat
0102	00621231		Lefedés
0103	00642241		Blende
0104	00606431		Kulissza
0105	00621232		Fogantyú
0106	00622000		Készlet
0108	00653284		Vezérlőmodul
0109	00622001		Tartó
0110	00654985		Motor
0111	00606498		Pároló
0112	00182702		Pároló
0113	00606978		Gumiláb
0114	00662135		Burkolat alsó rész
0115	00641636		Hajtószíj
0116	00607098		Tárcsa
0117	00642446		Meghajtás
0118	00606500		Lefedés
0119	00641634		Csatlakozókábel
0120	00187137		Kuplung
0121	00169545		Kar

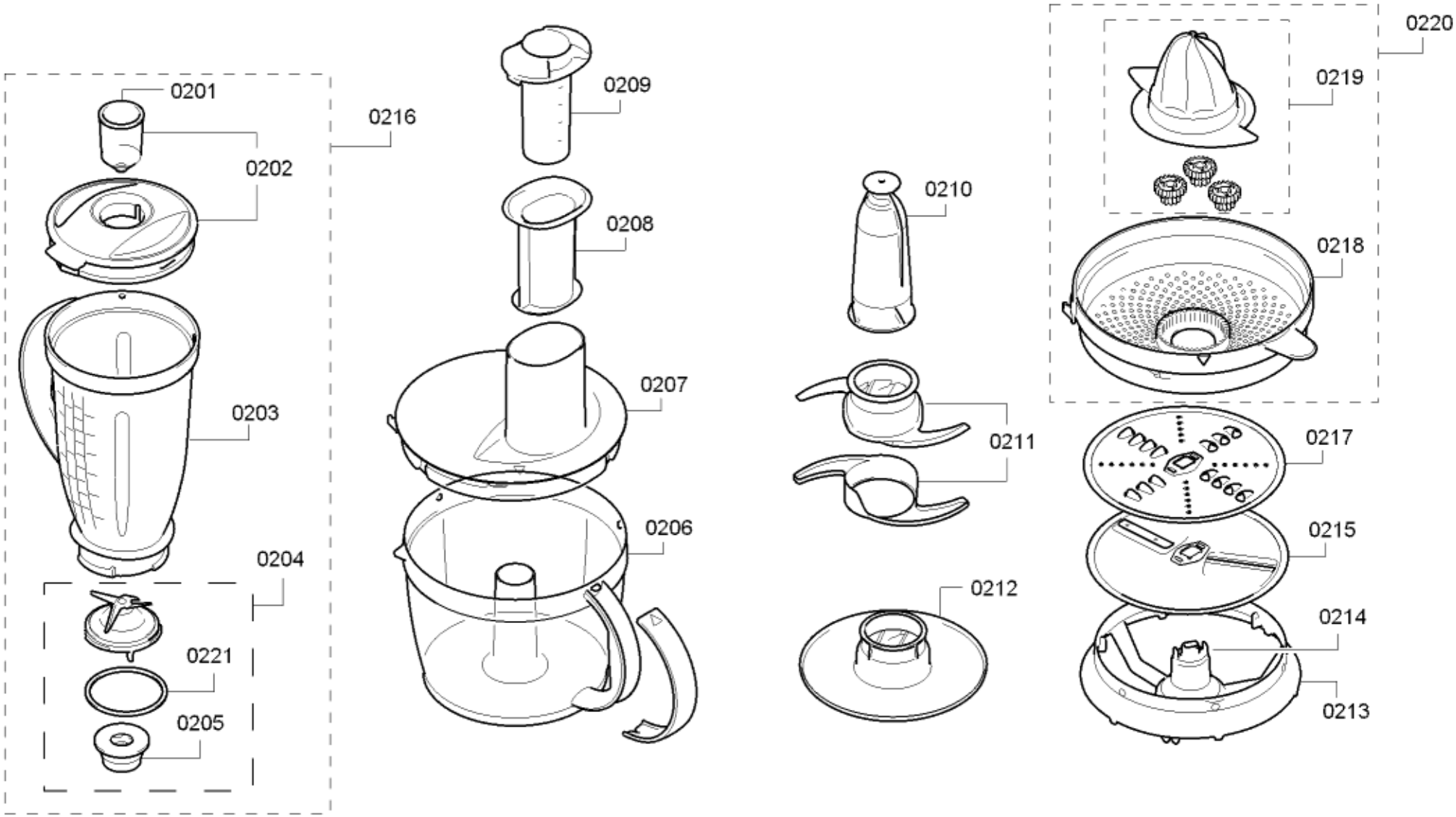

58300000154175 aet 000 d 2/2

[sparePartPage.Part.CopyRight]

[sparePartPage.Part.Number]	[sparePartPage.Part.Repla	[sparePartPage.Part.Description]
0201	00263816	Pohár
0202	00652348	Fedél
0203	00652677	Pohár
0204	00606471	Kés
0205	00184562	Kuplung
0206	00702186	Tál
0207	00641662	Fedél
0208	00606436	Ütköző
0209	00606437	Ütköző
0210	00652367	Tartó
0211	00652368	Kés
0212	00652363	Tárcsa
0213	00652366	Gyűrű
0214	00606480	Kuplung
0215	00642221	Vágótárcsa
0216	00641667	Mixer
0217	00083577	Reszelőtárcsa
0218	00641691	Szűrő
0219	00606472	Pántcsap
0220	00641687	Citrusprés
0221	00047953	Tömítés