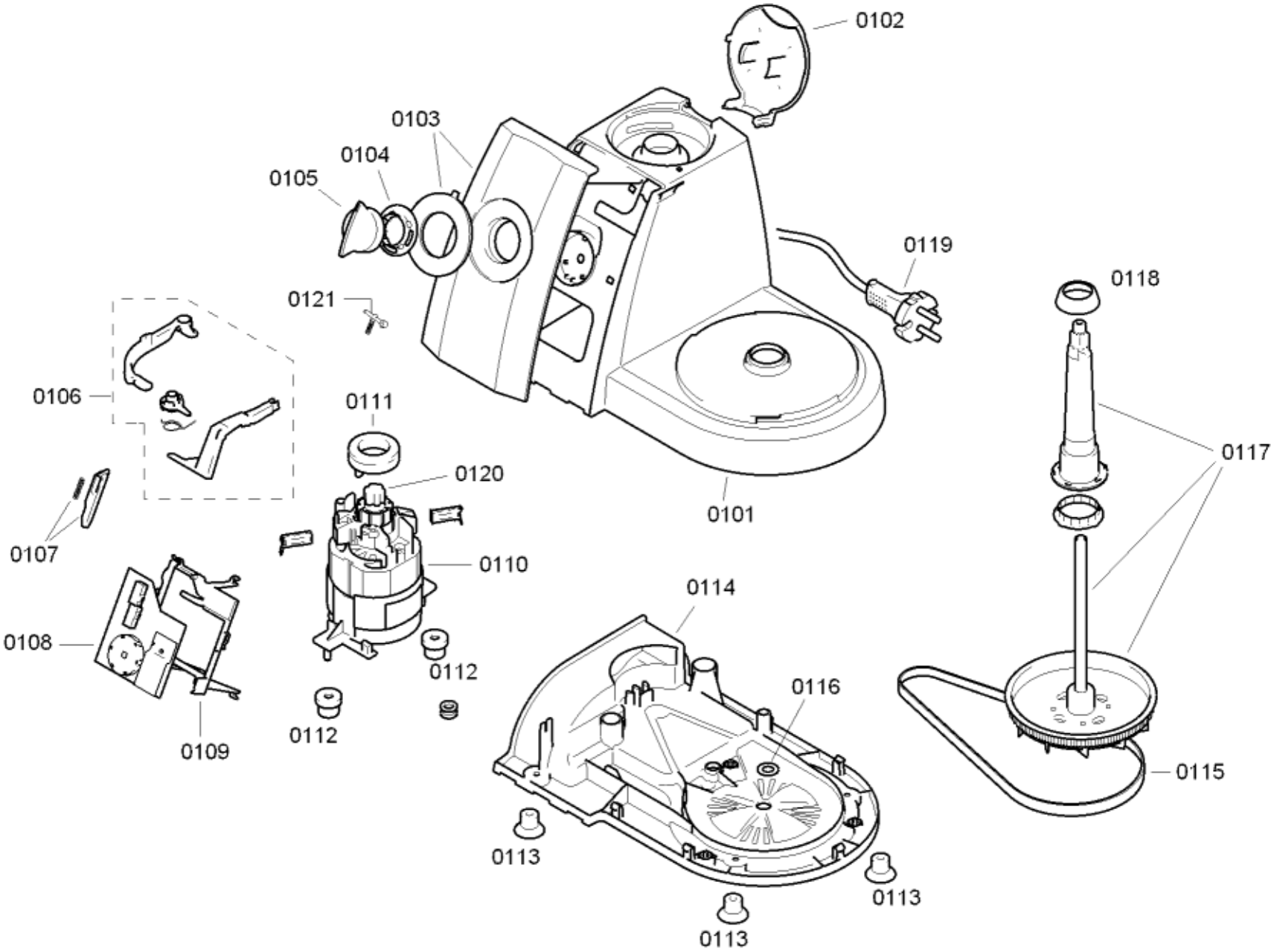

58300000120959 aet 000 c 1/2

[sparePartPage.Part.CopyRight]

[sparePartPage.Part.Pos]	[sparePartPage.Part.No]	[sparePartPage.Part.Repla	[sparePartPage.Part.Description]
0101	00662134		Burkolat
0102	00606409	00621231	Lefedés
0103	00642241		Blende
0104	00606431		Kulissza
0105	00607326		Fogantyú
0106	00606501		Készlet
0107	00606433		Kar
0108	00641638	00653286	Vezérlőmodul
0109	00606393		Tartó
0110	00642027	00654985	Motor
0111	00606498		Pároló
0112	00182702		Pároló
0113	00606978		Gumiláb
0114	00662135		Burkolat alsó rész
0115	00641636		Hajtószíj
0118	00606500		Lefedés
0119	00641634		Csatlakozókábel
0120	00187137		Kuplung
0116	00607098		Tárcsa
0117	00642446		Meghajtás
0121	00169545		Kar

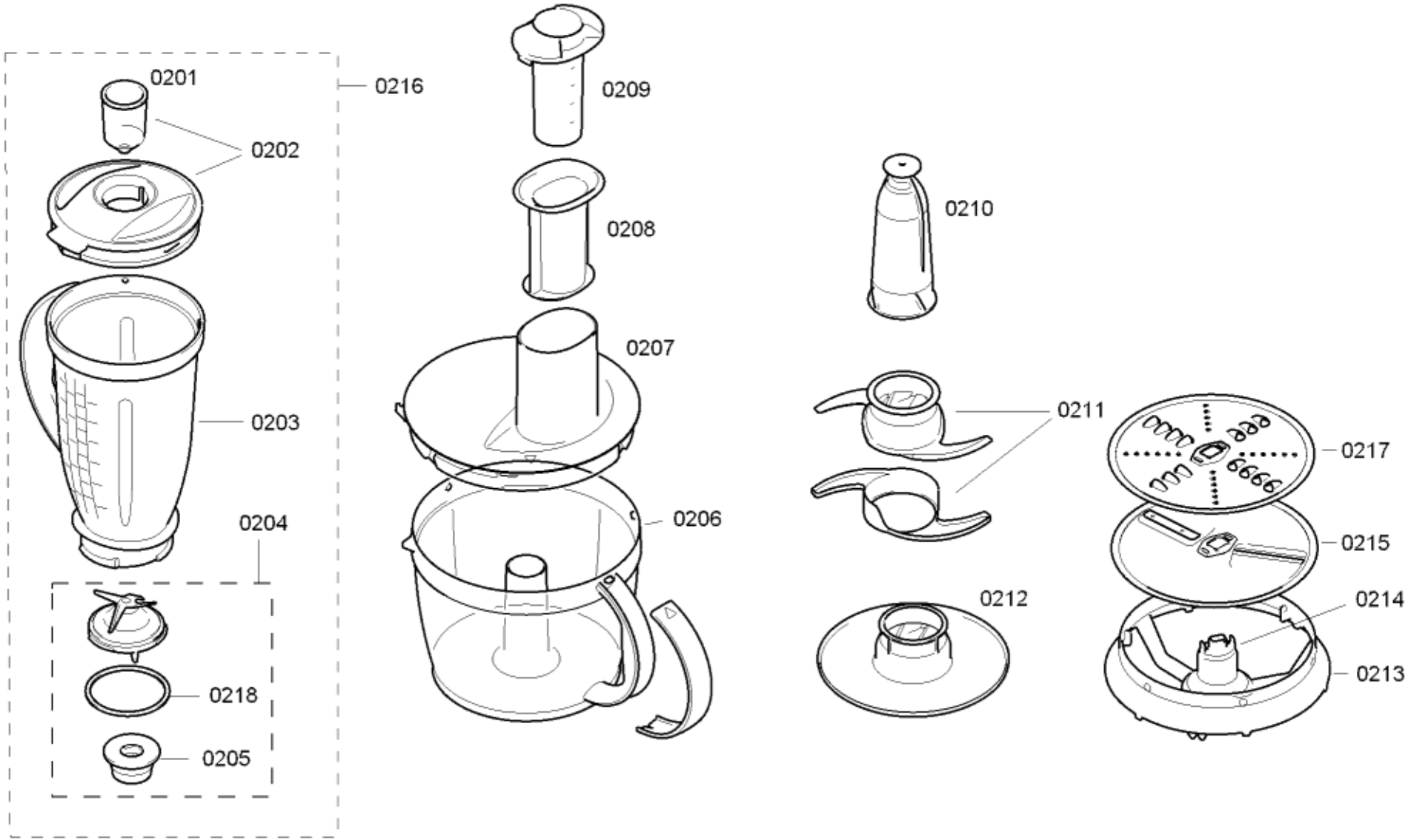

58300000120959 aet 000 c 2/2

[sparePartPage.Part.CopyRight]

[sparePartPage.Part.Position]	[sparePartPage.Part.Number]	[sparePartPage.Part.Replacement]	[sparePartPage.Part.Description]
0201	00263816		Pohár
0202	00641683	00652348	Fedél
0203	00641668	00652677	Pohár
0204	00606471		Kés
0205	00184562		Kuplung
0206	00662161	00702186	Tál
0207	00641662		Fedél
0208	00606436		Ütköző
0209	00606437		Ütköző
0210	00641661	00652367	Tartó
0211	00641660	00652368	Kés
0212	00641664		Tárcsa
0213	00641663	00652366	Gyűrű
0214	00606480		Kuplung
0215	00642221		Vágótárcsa
0216	00641667		Mixer
0217	00083577		Reszelőtárcsa
0218	00047953		Tömítés