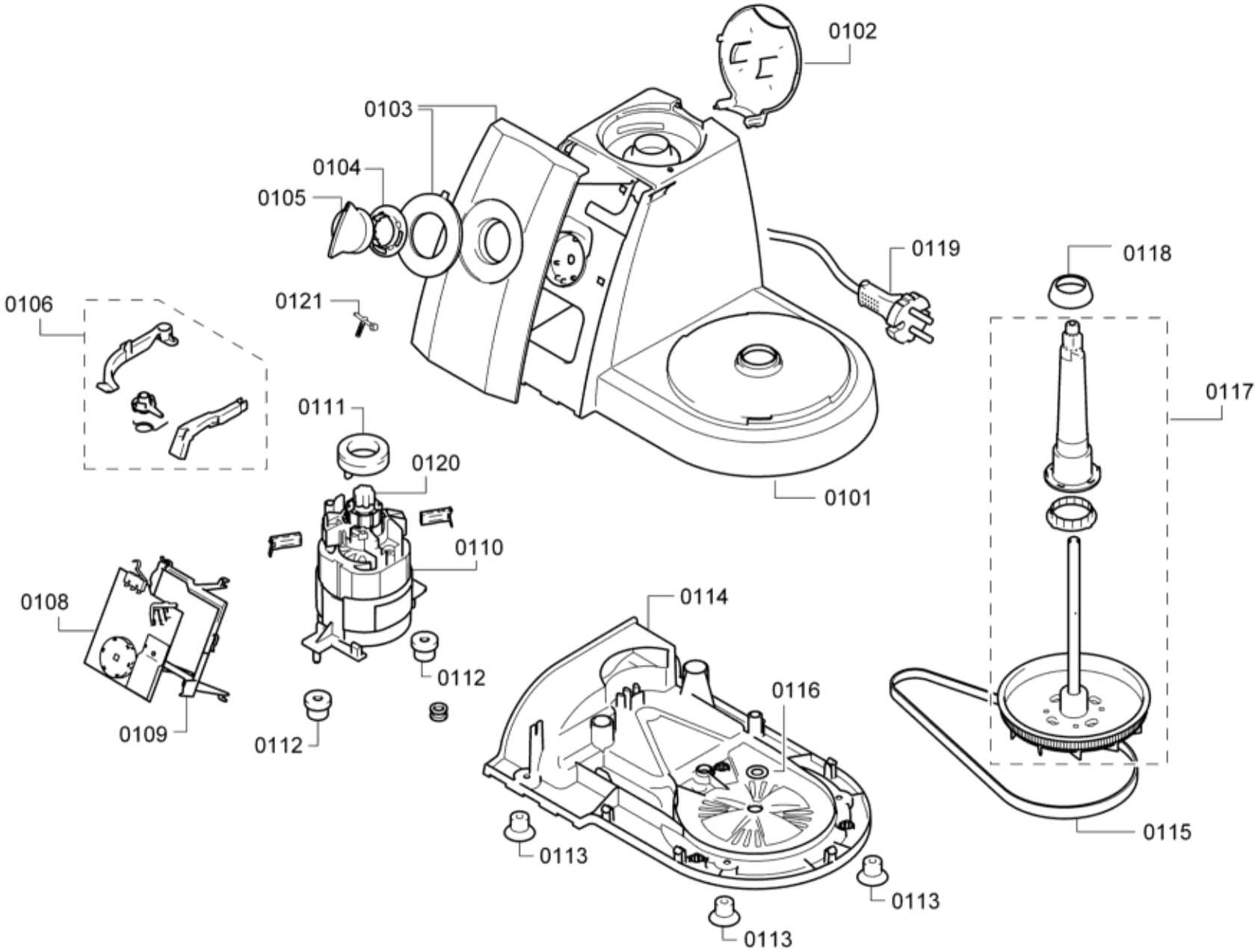

58300000154174 aet 000 e 1/2

[sparePartPage.Part.CopyRight]

[sparePartPage.Part.Pos]	[sparePartPage.Part.No]	[sparePartPage.Part.Repla	[sparePartPage.Part.Description]
0101	00705113		Burkolat
0102	00621231		Lefedés
0103	00642241		Blende
0104	00606431		Kulissza
0105	00607326		Fogantyú
0106	00622000		Készlet
0108	00653284		Vezérlőmodul
0109	00622001		Tartó
0110	00654985		Motor
0111	00606498		Pároló
0112	00182702		Pároló
0113	00606978		Gumiláb
0114	00662135		Burkolat alsó rész
0115	00641636		Hajtószíj
0116	00607098		Tárcsa
0117	00642446		Meghajtás
0118	00606500		Lefedés
0119	00641634		Csatlakozókábel
0120	00187137		Kuplung
0121	00169545		Kar

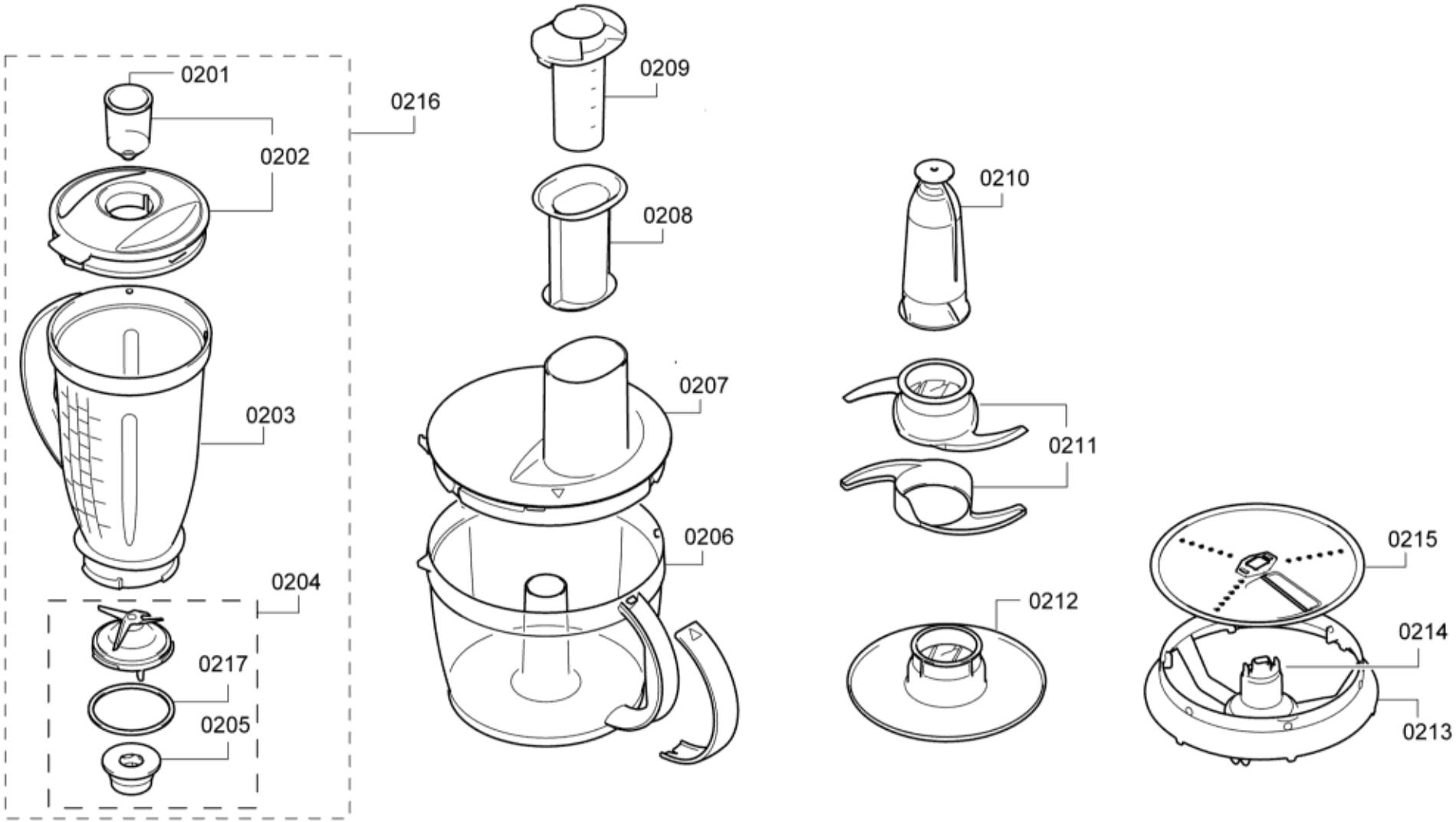

58300000154174 aet 000 e 2/2

[sparePartPage.Part.CopyRight]

[sparePartPage.Part.Pos]	[sparePartPage.Part.No]	[sparePartPage.Part.Repla	[sparePartPage.Part.Description]
0201	00263816		Pohár
0202	00652348		Fedél
0203	00652677		Pohár
0204	00606471		Kés
0205	00184562		Kuplung
0206	00662161	00702186	Tál
0207	00641662		Fedél
0208	00606436		Ütköző
0209	00606437		Ütköző
0210	00652367		Tartó
0211	00652368		Kés
0212	00652363		Tárcsa
0213	00652366		Gyűrű
0214	00606480		Kuplung
0215	00461780	00468742	Vágótárcsa
0216	00641667		Mixer
0217	00047953		Tömítés