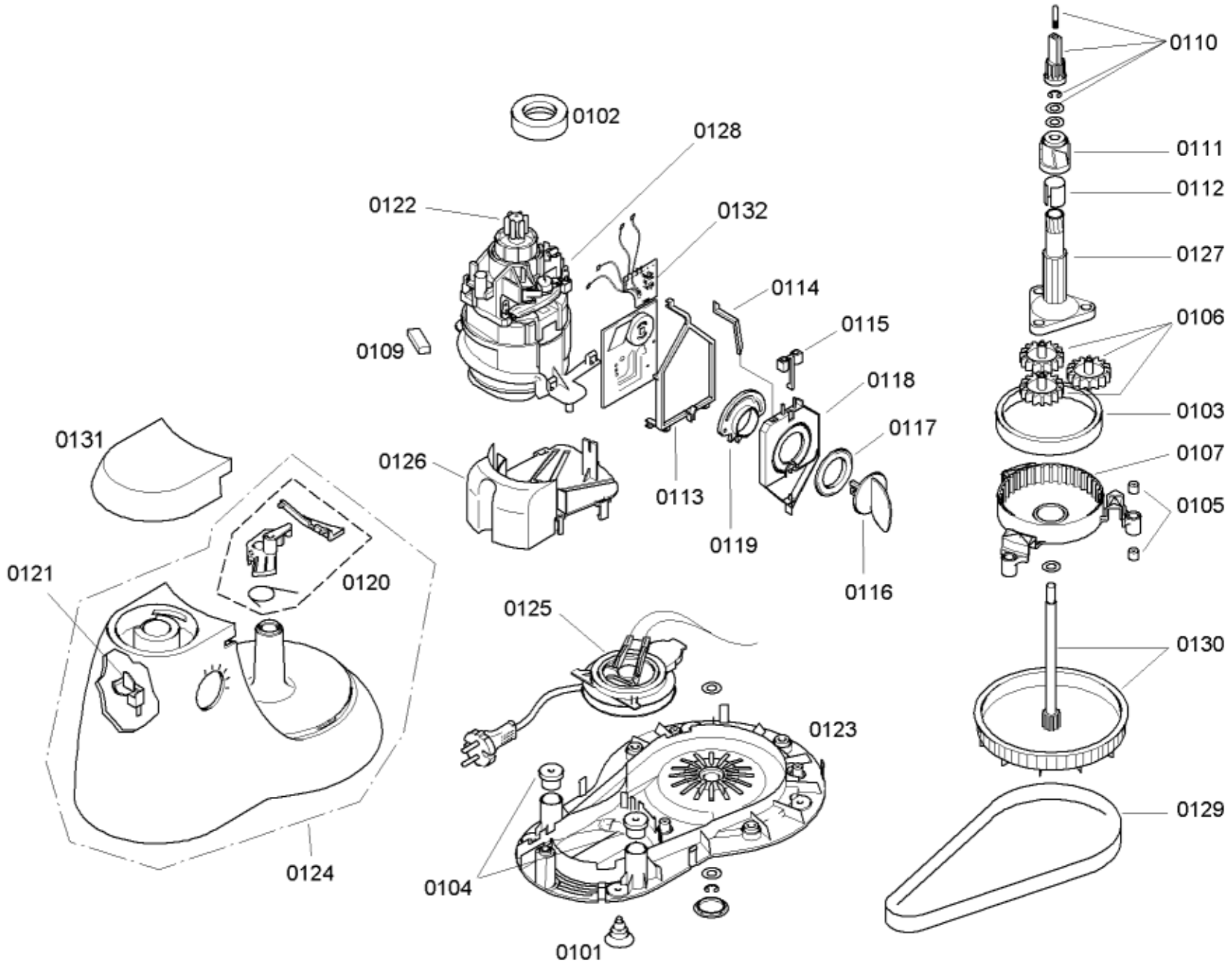

58300000121677 aet 000 a 1/3

[sparePartPage.Part.CopyRight]

[sparePartPage.Part.Position]	[sparePartPage.Part.Number]	[sparePartPage.Part.Repla	[sparePartPage.Part.Description]
0101	00182694		Láb
0102	00182699		Gyűrű
0103	00182701		Gyűrű
0104	00182702		Pároló
0105	00182703		Pároló
0106	00182704		Fogaskerék
0107	00182705		Fogkoszorú
0109	00552829		Alkatrészt ez a készülék nem tartalmazza
0110	00182709		Kuplung
0111	00182710		Kuplung
0112	00182711		Csúszólemez
0113	00182716		Tartó
0114	00182717		Kar
0115	00182720		Kar
0116	00182721		Fogantyú
0117	00182722		Gyűrű
0118	00182723		Tartó
0119	00182727		Lemez
0120	00182729		Reteszelés-mechanikus
0121	00182730		Tolóka
0122	00187137		Kuplung
0123	00441156		Burkolat alsó rész
0124	00441159		Burkolat
0125	00481099		Kábeldob
0126	00481100		Lefedés
0127	00481104		Meghajtótengely
0129	00481108		Hajtószíj

0130	00481109		Meghajtótengely
0131	00481110		Lefedés
0128	00498774		Motor
0132	00498776		Vezérlőmodul

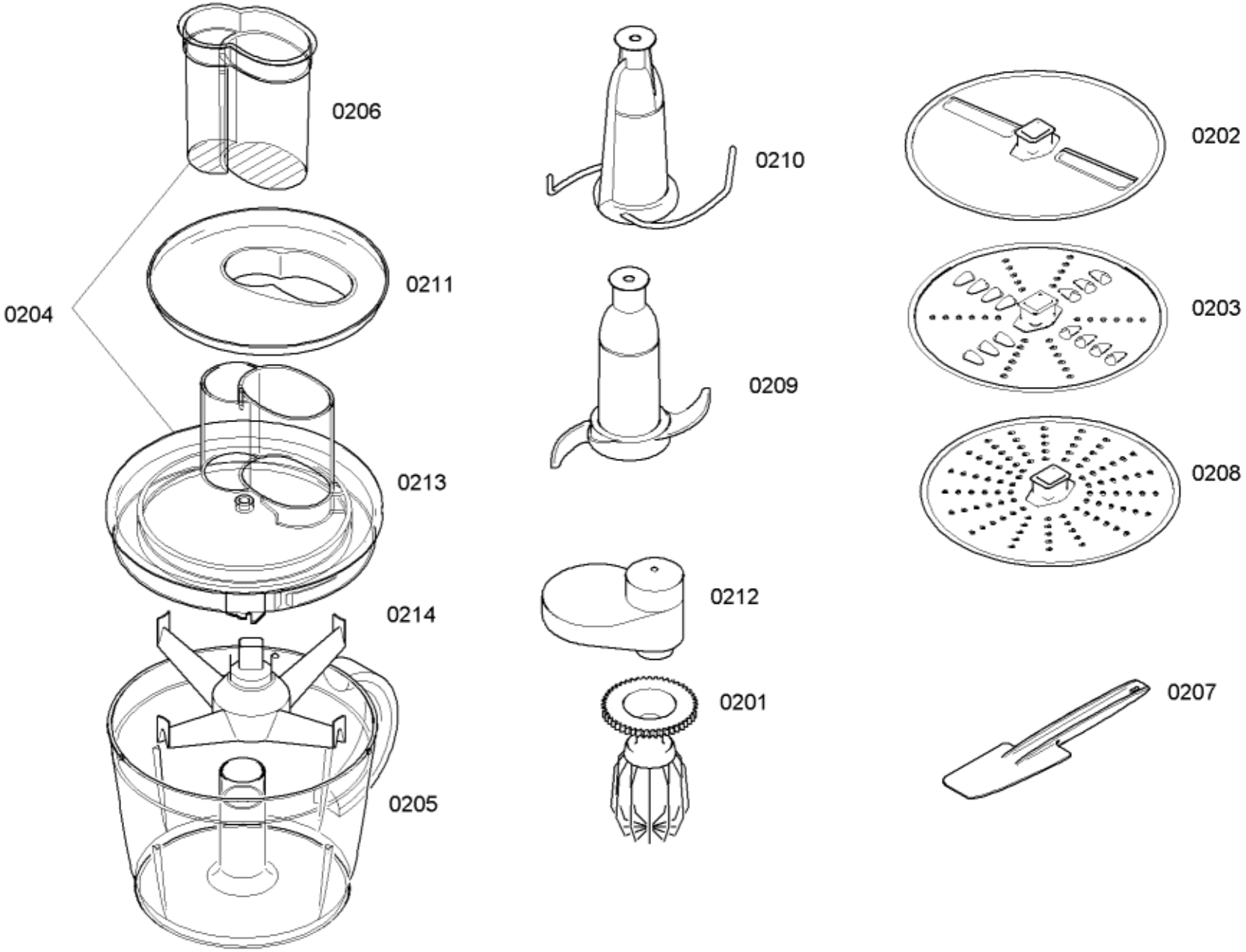

58300000121677 aet 000 a 2/3

[sparePartPage.Part.CopyRight]

[sparePartPage.Part.Id]	[sparePartPage.Part.Number]	[sparePartPage.Part.Replacement]	[sparePartPage.Part.Description]
0201	00182733		Habverő
0202	00083576		Vágótárcsa
0203	00083577		Reszelőtárcsa
0204	00552829		Alkatrészt ez a készülék nem tartalmazza
0205	00361736		Tál
0206	00418142		Dugó
0207	00481090		Kaparó
0208	00080159		Dörzstárcsa
0209	00481124		Kés
0210	00481127		Gyúrókampó
0211	00481128		Tölcsér
0212	00481129		Tartó
0213	00489136		Fedél
0214	00489137		Tartó

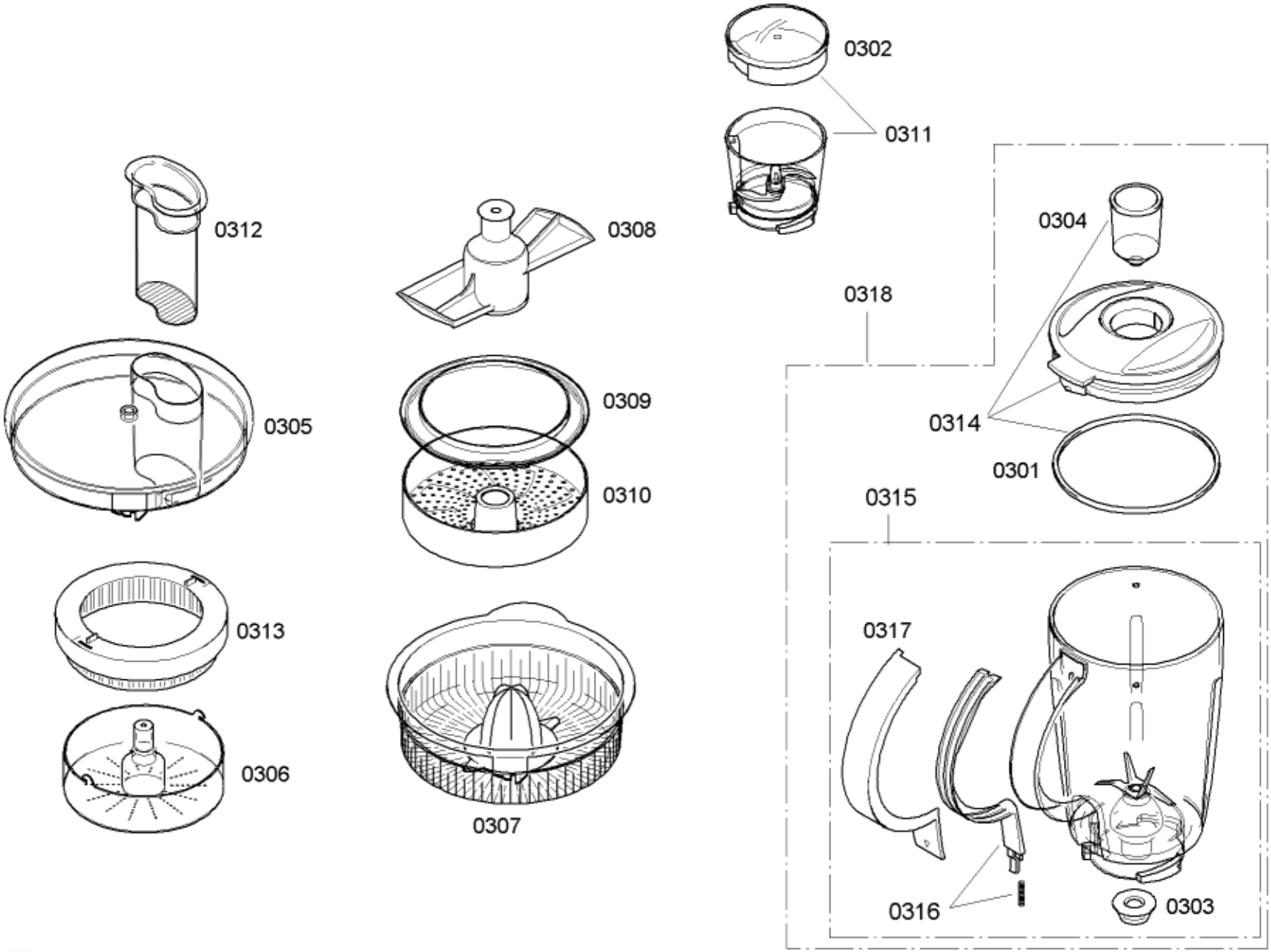

58300000121677 aet 000 a 3/3

[sparePartPage.Part.CopyRight]

[sparePartPage.Part.Position]	[sparePartPage.Part.Number]	[sparePartPage.Part.Replaced]	[sparePartPage.Part.Description]
0301	00182736		Fedéltömítés
0302	00182780		Fedél
0303	00184562		Kuplung
0304	00263816		Pohár
0305	00361686		Fedél
0306	00361687		Kosár
0307	00361724		Citrusprés
0308	00481091		Járókerék
0309	00481092		Gyűrű
0310	00481093		Szűrő
0311	00481094		Pohár
0312	00481095		Dugó
0313	00481096		Szűrő
0314	00481116		Fedél
0315	00481117		Pohár
0316	00481118		Tolóka
0317	00481122		Fogantyúsor
0318	00489138		Mixer