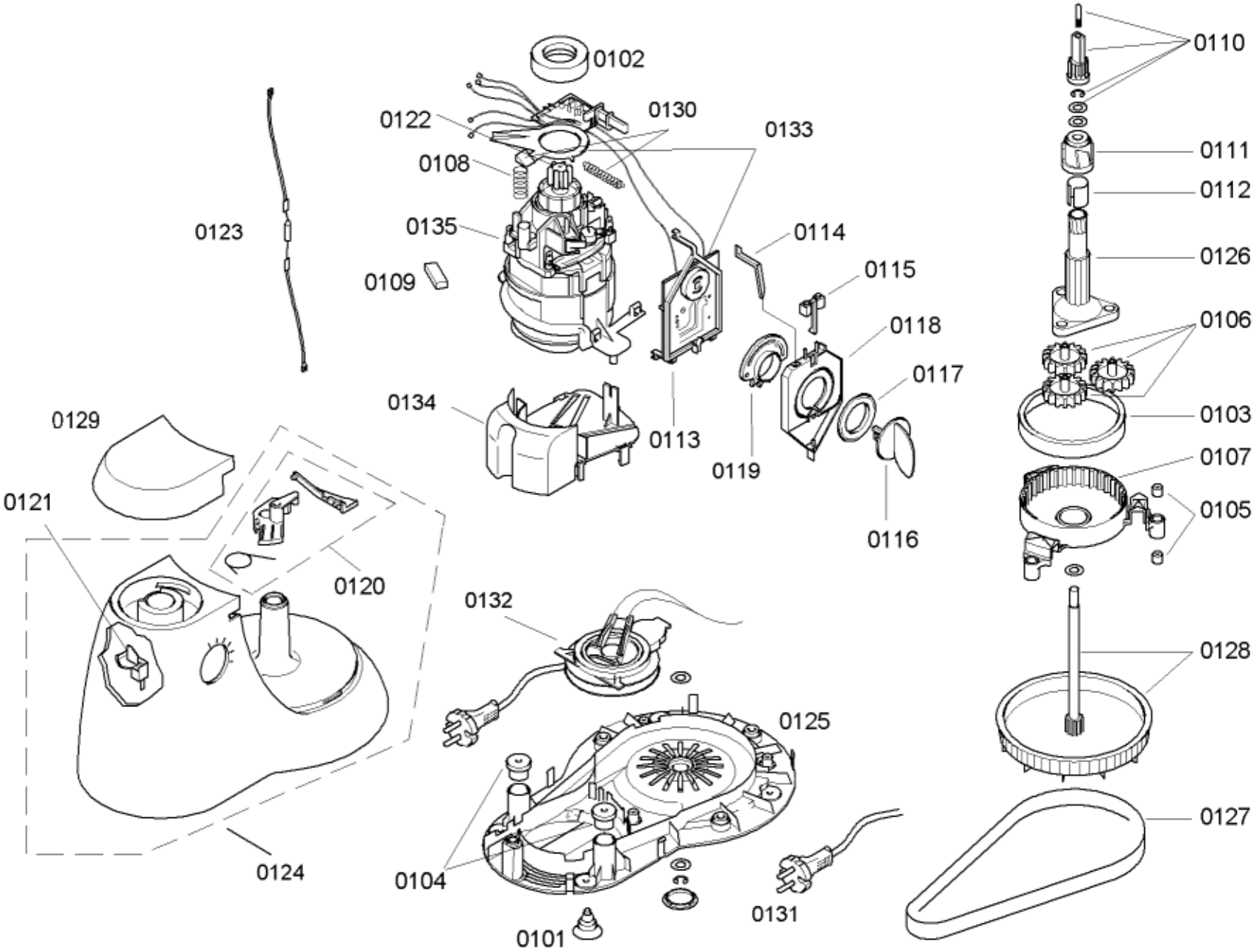

58300000106101 aet 000 b 1/2

[sparePartPage.Part.CopyRight]

[sparePartPage.Part.Position]	[sparePartPage.Part.No]	[sparePartPage.Part.Repla	[sparePartPage.Part.Description]
0101	00182694		Láb
0102	00182699		Gyűrű
0103	00182701		Gyűrű
0104	00182702		Pároló
0105	00182703		Pároló
0106	00182704		Fogaskerék
0107	00182705		Fogkoszorú
0108	00182707		Rugó
0109	00182708		Szénkefe
0110	00182709		Kuplung
0111	00182710		Kuplung
0112	00182711		Csúszólemez
0113	00182716		Tartó
0114	00182717		Kar
0115	00182720		Kar
0116	00182721		Fogantyú
0117	00182722		Gyűrű
0118	00182723		Tartó
0119	00182728		Lemez
0120	00182729		Reteszelés-mechanikus
0121	00182730		Tolóka
0122	00187137		Kuplung
0123	00189642		Biztosító (termikus)
0124	00441157		Burkolat
0125	00441156		Burkolat alsó rész
0126	00481104		Meghajtótengely
0127	00481108		Hajtószíj
0128	00481109		Meghajtótengely

0129	00481110		Lefedés
0130	00481111		Tartó
0131	00484362		Csatlakozókábel
0132	00484363		Kábeldob
0133	00484364		Motorvezérlő modul
0134	00484366		Lefedés
0135	00490187		Motor

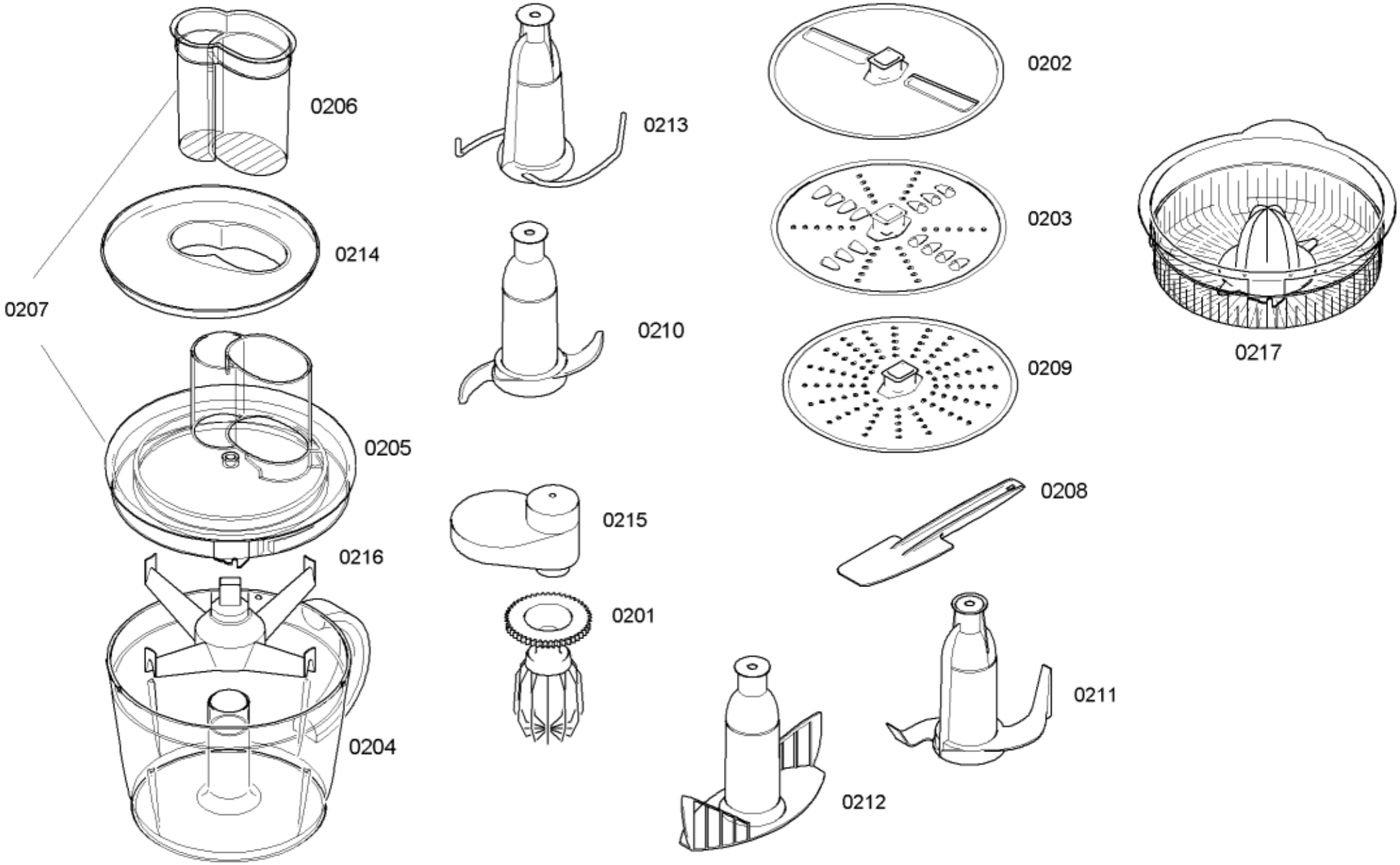

58300000106101 aet 000 b 2/2

[sparePartPage.Part.CopyRight]

[sparePartPage.Part.Number]	[sparePartPage.Part.Replacement]	[sparePartPage.Part.Description]
0202	00083576	Vágótárcsa
0203	00083577	Reszelőtárcsa
0204	00367378	Tál
0205	00367379	Fedél
0206	00418142	Dugó
0208	00481090	Kaparó
0209	00080159	Dörzstárcsa
0210	00481124	Kés
0211	00481125	Gyúrókampó
0212	00481126	Habaró
0214	00481128	Tölcsér
0216	00489137	Tartó
0217	00361724	Citrusprés
0201	00552829	Alkatrészt ez a készülék nem tartalmazza
0207	00552829	Alkatrészt ez a készülék nem tartalmazza
0213	00552829	Alkatrészt ez a készülék nem tartalmazza
0215	00552829	Alkatrészt ez a készülék nem tartalmazza