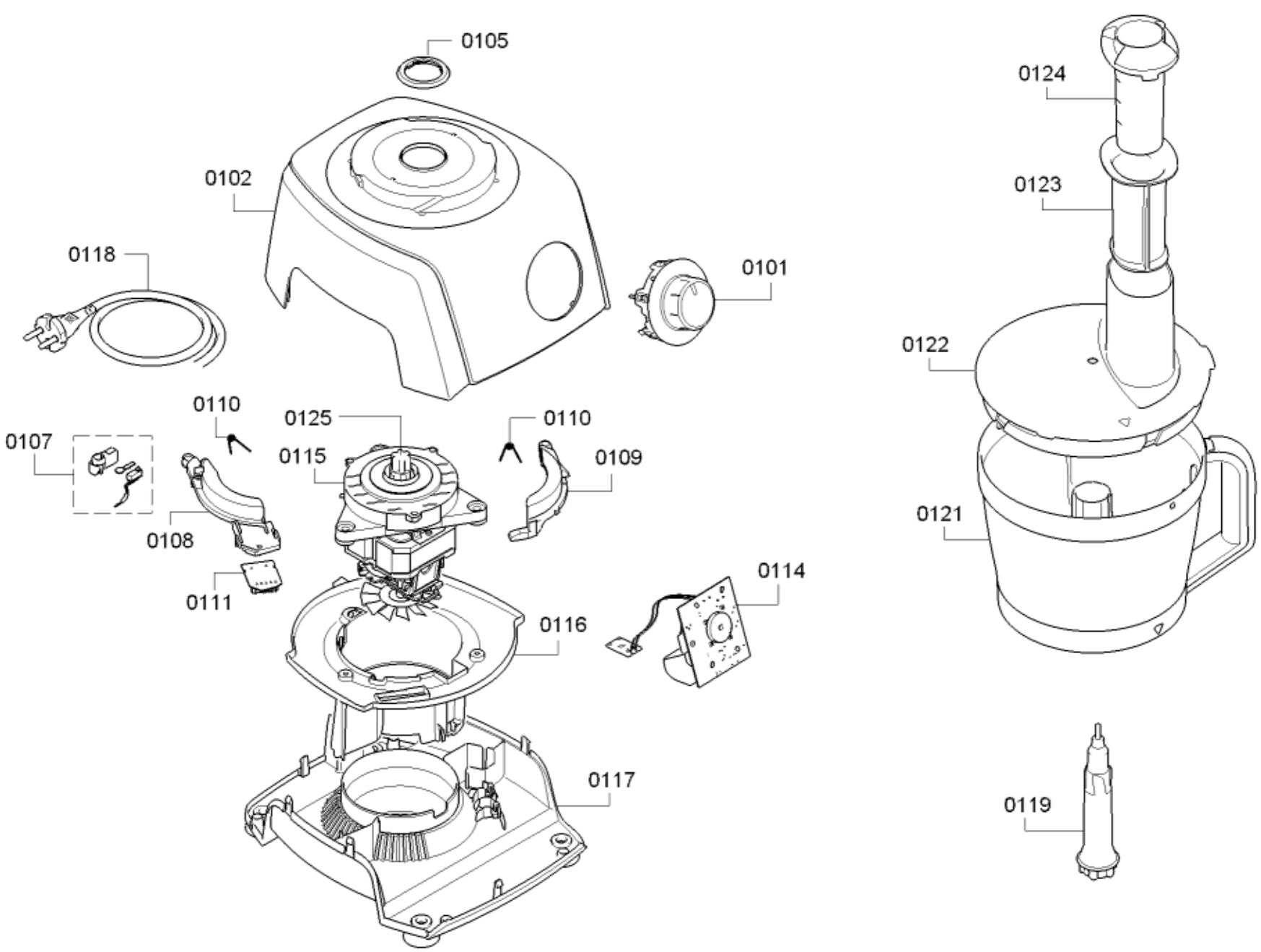

58300000171552 aet 000 b 1/2

[sparePartPage.Part.CopyRight]

[sparePartPage.Part.Pos]	[sparePartPage.Part.No]	[sparePartPage.Part.Repla	[sparePartPage.Part.Description]
0101	00627921		Forgatógomb
0102	00743920		Burkolat
0105	00627917		Lefedés
0107	00627918		Kapcsoló
0108	00750886		Tartó
0109	00750887		Kar
0110	00618094		Rugó
0111	00618093		Modul
0114	00627915		Vezérlőmodul
0115	00750882		Meghajtás
0116	00750885		Vezetés
0117	00743921		Burkolat alsó rész
0118	00750889		Csatlakozókábel
0119	00627925		Meghajtótengely
0121	00750890		Tál
0122	00750898		Fedél
0123	00606436		Ütköző
0124	00606437		Ütköző
0125	00635375		Kuplung

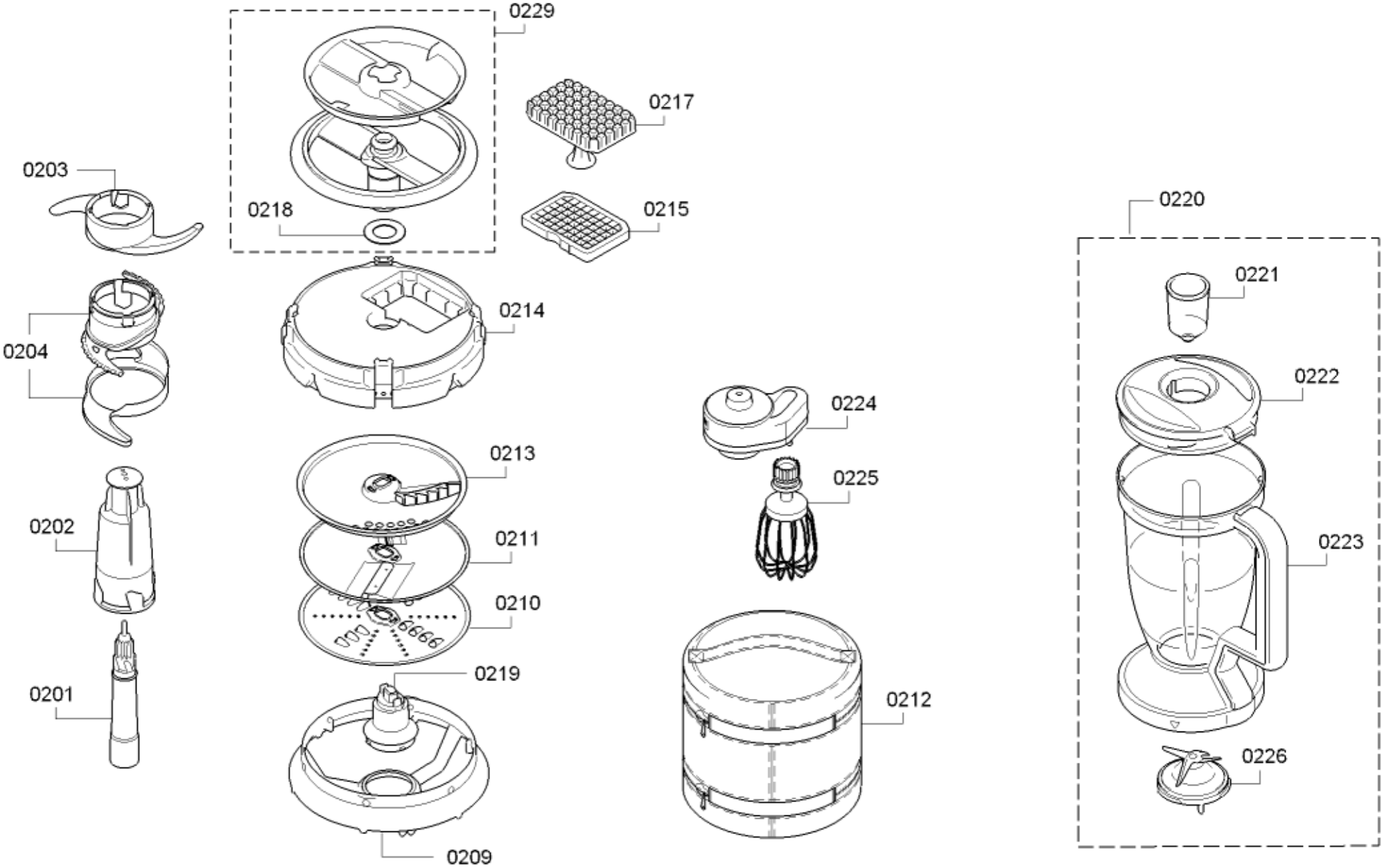

58300000171552 aet 000 b 2/2

[sparePartPage.Part.CopyRight]

[sparePartPage.Part.Pos]	[sparePartPage.Part.No]	[sparePartPage.Part.Repla	[sparePartPage.Part.Description]
0201	00627926		Meghajtótengely
0202	00627924		Tartó
0203	00627927		Gyúrókampó
0204	00627914		Kés
0209	00652366		Gyűrű
0210	00083577		Reszelőtárcsa
0211	00642221		Vágótárcsa
0212	00653180		Táska
0213	00643354		Hasábburgonya tárcsa
0214	00750909	12005711	Tartó
0215	00615420		Rács
0217	00627938		Ütköző
0218	00620007		Tömítés
0219	00627930		Kuplung
0220	00743882		Mixerfeltét
0221	00263816		Pohár
0222	00627872		Fedél
0223	00743883		Turmixtarttály
0224	00627913		Tartó
0225	00627922		Habverő
0226	00606471		Kés
0229	00647588		Kés