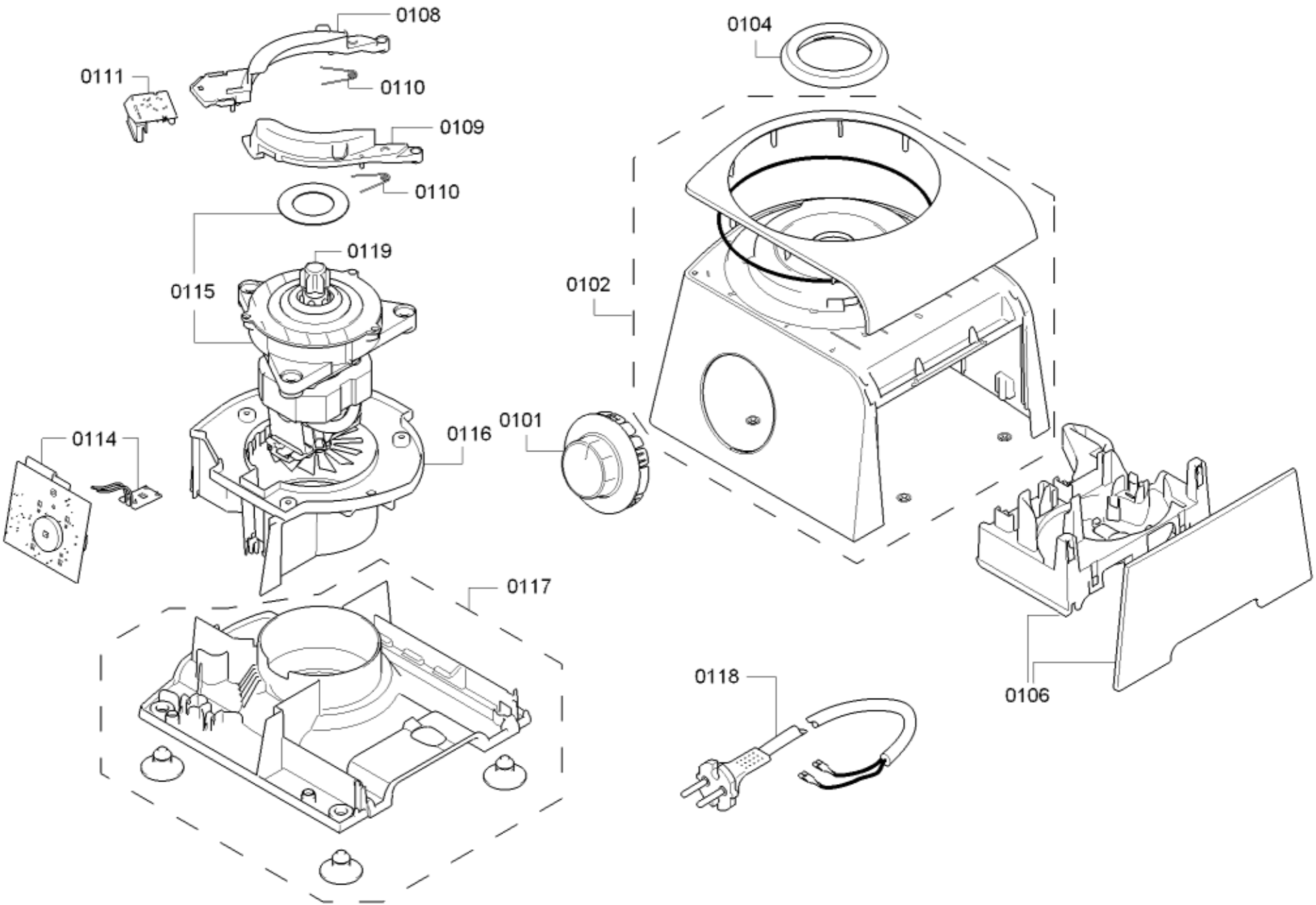

58300000172483 aet 000 b 1/3

[sparePartPage.Part.CopyRight]

[sparePartPage.Part.Pos]	[sparePartPage.Part.Nr]	[sparePartPage.Part.Repl	[sparePartPage.Part.Description]
0101	00618095		Forgatógomb
0102	00677437		Burkolat
0104	00618092		Lefedés
0106	00677847		Dugaszegység
0108	00649578		Tartó
0109	00649579		Kar
0110	00618094		Rugó
0111	00618093		Modul
0114	00618097		Vezérlőmodul
0115	00649574		Meghajtás
0116	00649580		Vezetés
0117	00677439		Burkolat alsó rész
0118	00653291		Csatlakozókábel
0119	00423561		Kuplung

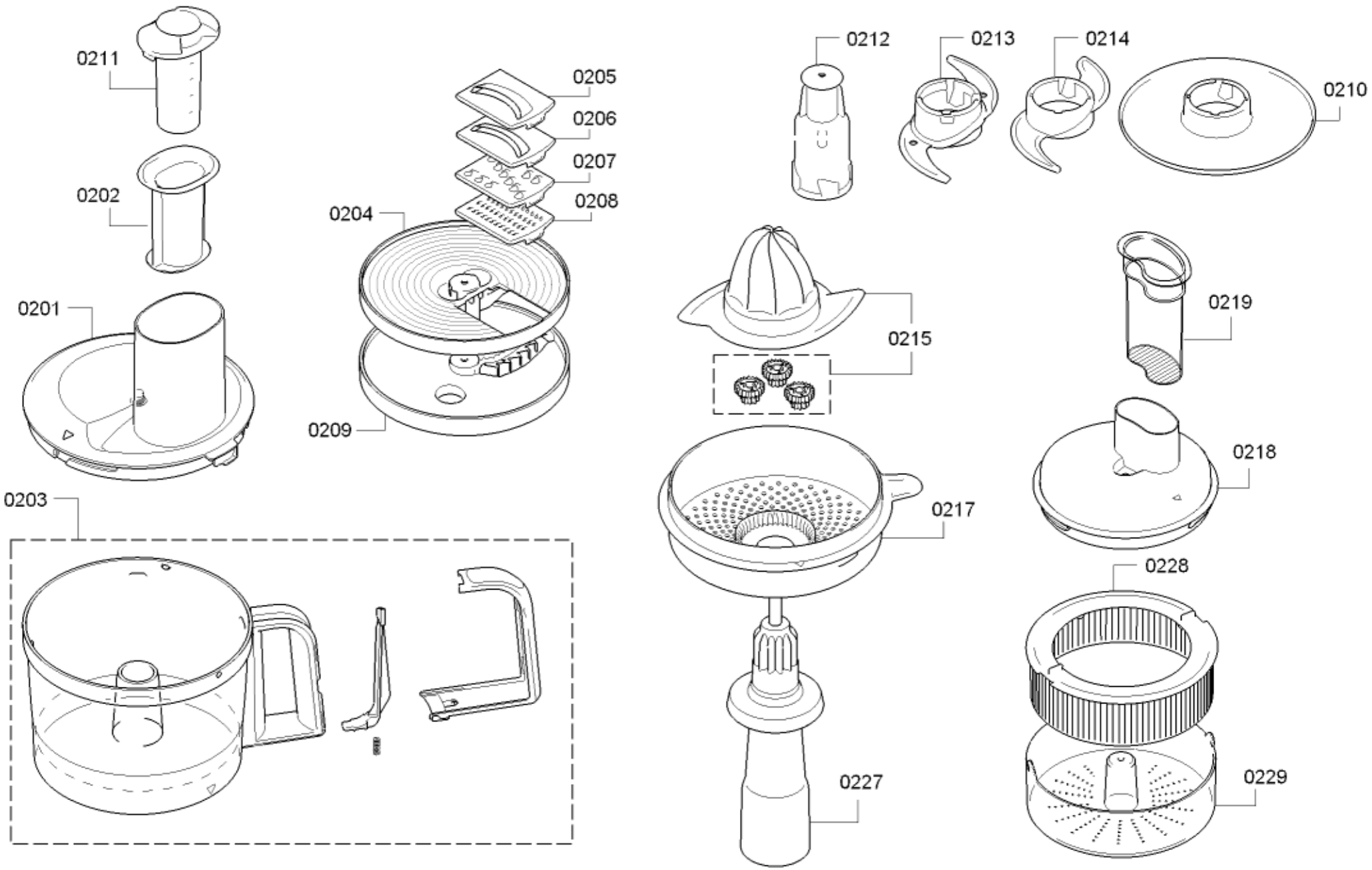

58300000172483 aet 000 b 2/3

[sparePartPage.Part.CopyRight]

[sparePartPage.Part.Position]	[sparePartPage.Part.Number]	[sparePartPage.Part.Replaced]	[sparePartPage.Part.Description]
0201	00649583		Fedél
0202	00606436		Ütköző
0203	00649582		Tál
0204	00649584		Tartó
0205	00618123		Tárcsa
0206	00618102		Tárcsa
0207	00618100		Tárcsa
0208	00618101		Tárcsa
0209	00649596		Hasábburgonya tárcsa
0210	00649595		Tárcsa
0211	00606437		Ütköző
0212	00618396		Tartó
0213	00618099		Kés
0214	00618397		Gyúrókampó
0215	00606472		Pántcsap
0217	00649600		Szűrő
0218	00649597		Fedél
0219	00481095		Dugó
0227	00618395		Meghajtótengely
0228	00649598		Szűrő
0229	00649599		Tál

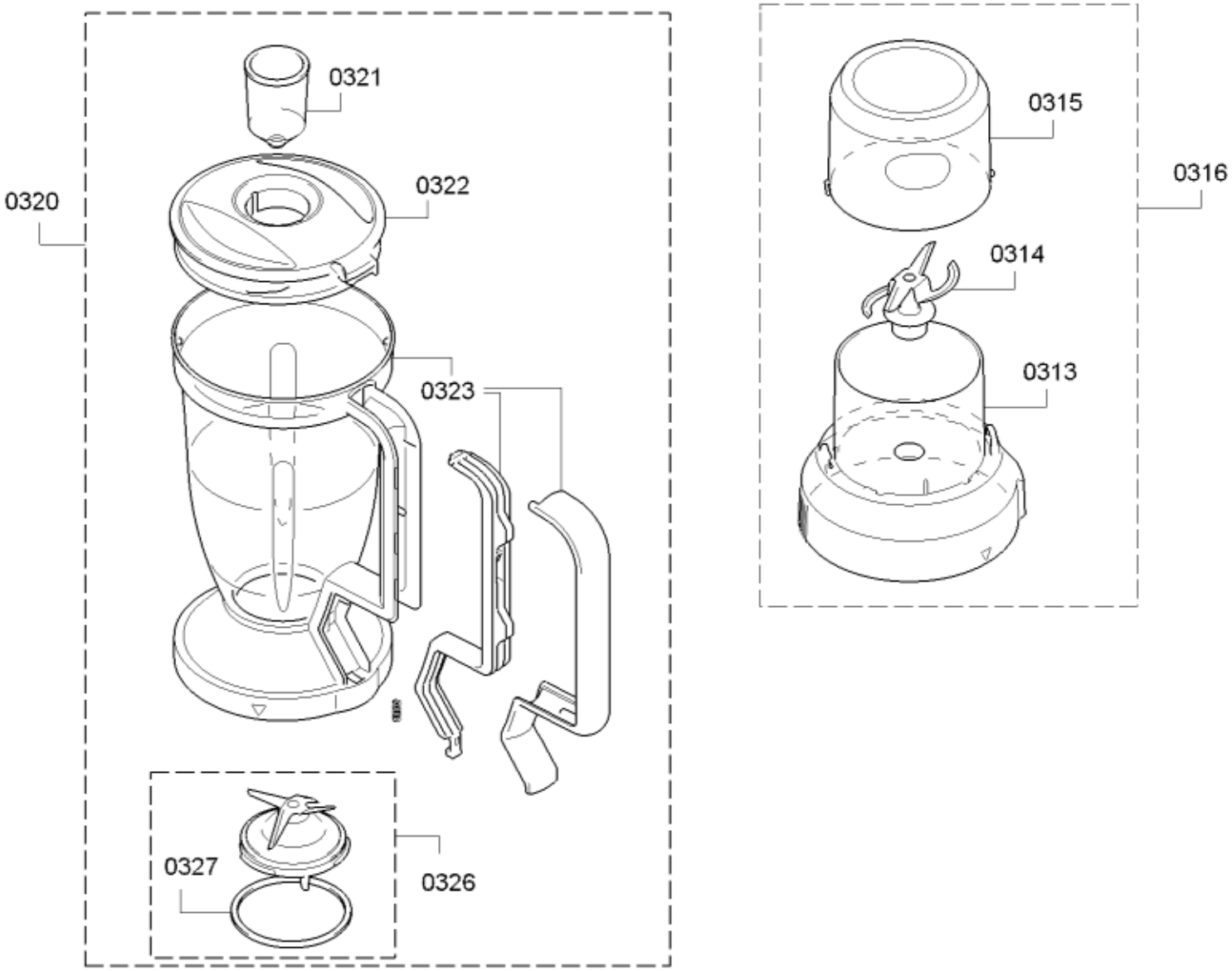

58300000172483 aet 000 b 3/3

[sparePartPage.Part.CopyRight]

[sparePartPage.Part.Number]	[sparePartPage.Part.Repla	[sparePartPage.Part.Description]
0313	00750861	Tál
0314	00627871	Kés
0315	00627853	Fedél
0316	00750858	Univerzális aprító
0320	00677472	Mixerfeltét
0321	00263816	Pohár
0322	00618124	Fedél
0323	00649835	Turmixtarttály
0326	00606471	Kés
0327	00047953	Tömítés