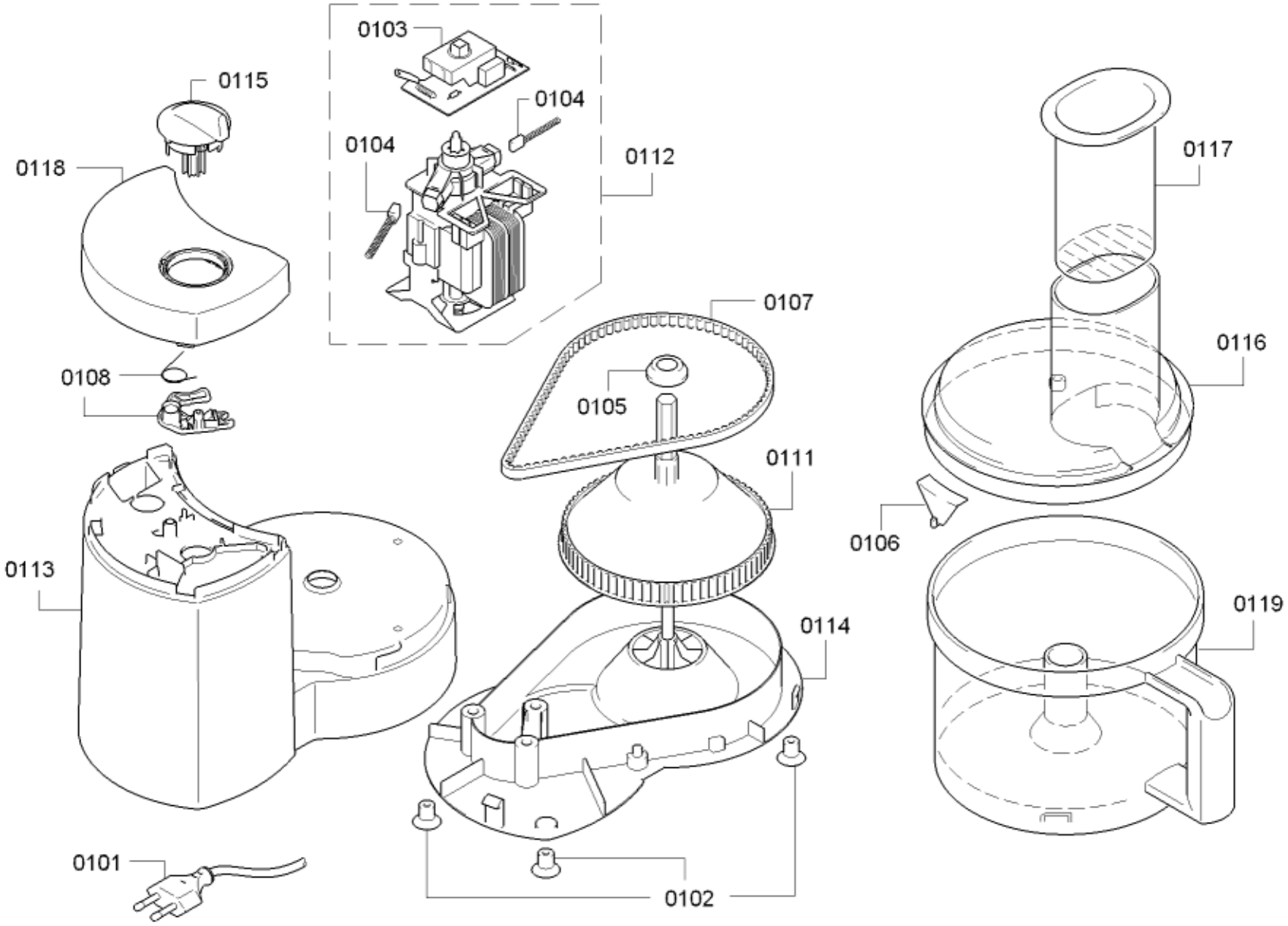

58300000175408 aet 000 b 1/2

[sparePartPage.Part.CopyRight]

[sparePartPage.Part.Position]	[sparePartPage.Part.Number]	[sparePartPage.Part.Replacement]	[sparePartPage.Part.Description]
0101	00650967		Csatlakozókábel
0102	00152047	10000212	Gumiláb
0103	00153962		Kapcsoló
0104	00159998		Szénkefe
0105	00630861		Lefedés
0106	00160602		Reteszelés-mechanikus
0107	00160603		Hajtószíj
0108	00624845		Reteszelés-mechanikus
0111	00263870		Szíjtárcsa
0112	00642023		Motor
0113	00790757		Burkolat
0114	00356223		Burkolat alsó rész
0115	00630860		Kapcsoló
0116	00657227		Fedél
0117	00055879	00621924	Ütköző
0118	00754561		Fedél
0119	00650966		Tál

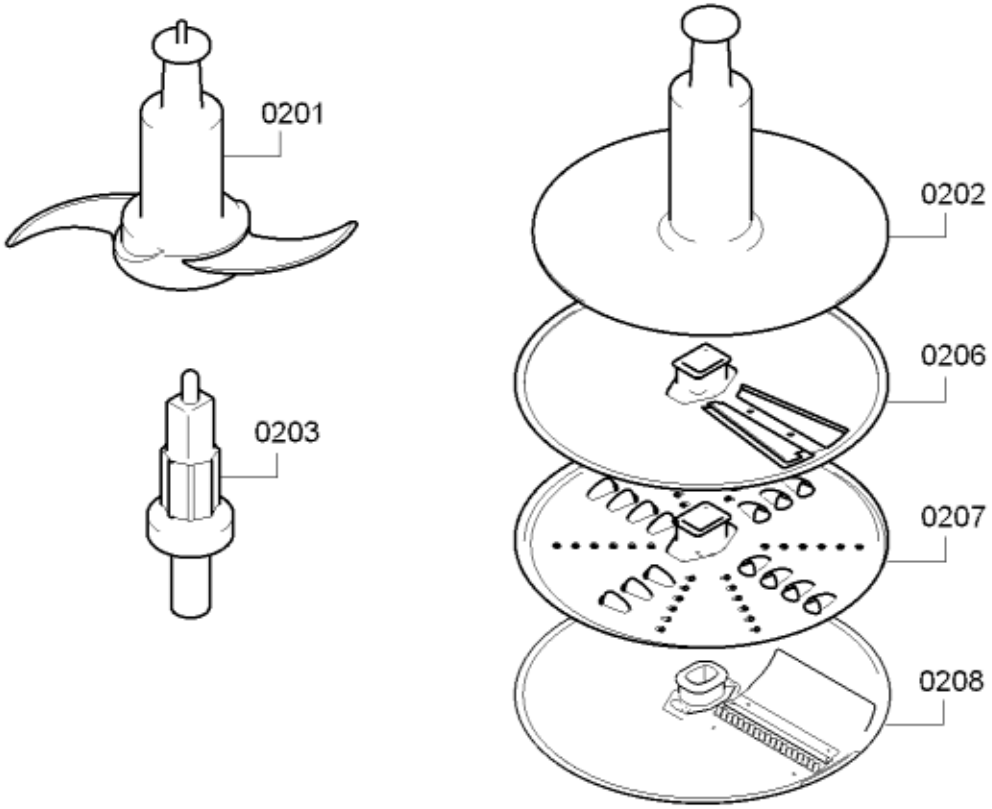

58300000175408 aet 000 b 2/2

[sparePartPage.Part.CopyRight]

[sparePartPage.Part.Position]	[sparePartPage.Part.PartNo]	[sparePartPage.Part.Repla	[sparePartPage.Part.Description]
0201	00758166		Kés
0202	00758168		Tárcsa
0203	00619675		Tartó
0206	00650964		Vágótárcsa
0207	00650963		Reszelőtárcsa
0208	00754560		Dörzstárcsa