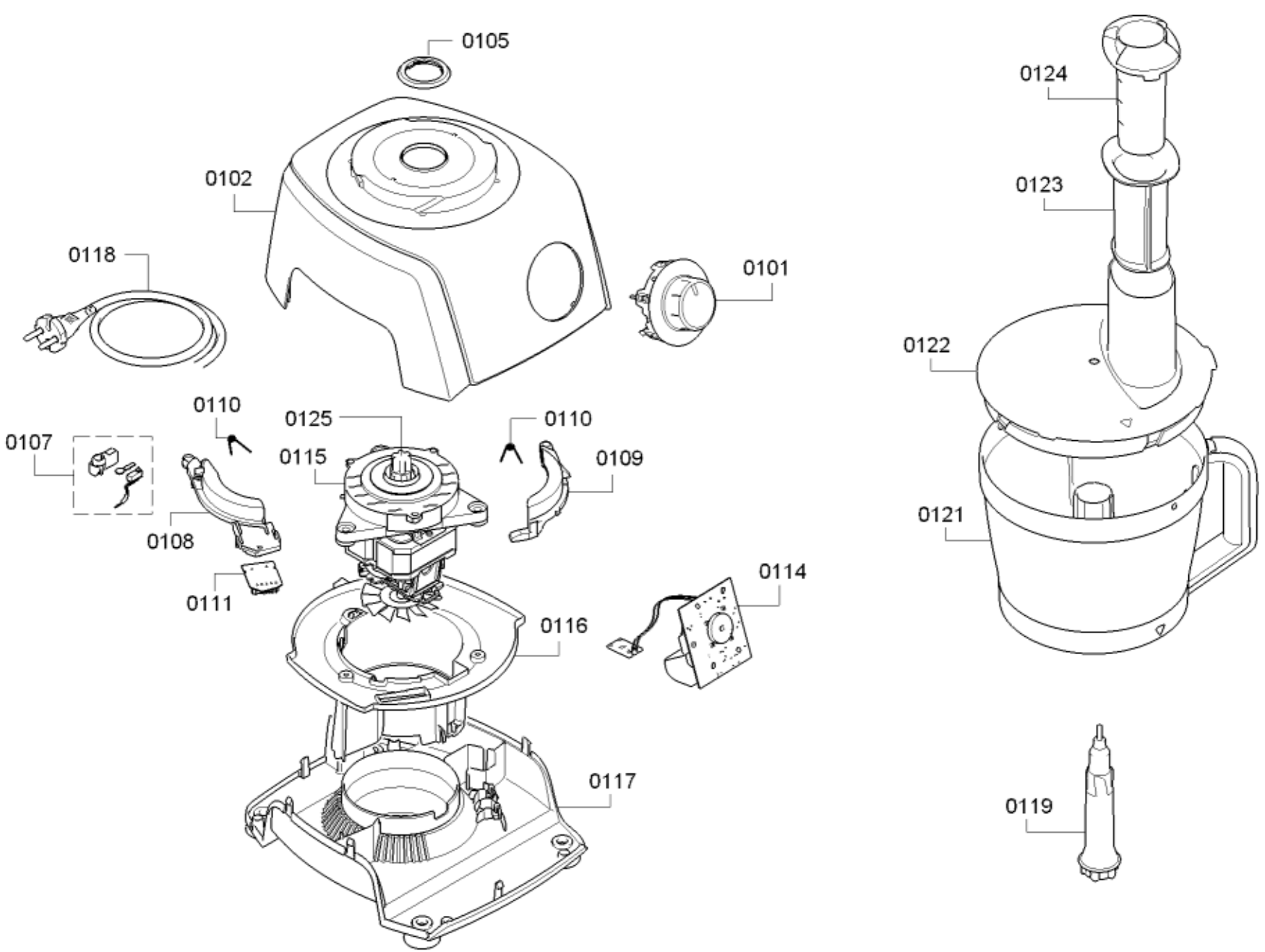

58300000168767 aet 000 b 1/2

[sparePartPage.Part.CopyRight]

[sparePartPage.Part.Pos]	[sparePartPage.Part.No]	[sparePartPage.Part.Repla	[sparePartPage.Part.Description]
0101	00627919		Forgatógomb
0102	00743919		Burkolat
0105	00627917		Lefedés
0107	00627918		Kapcsoló
0108	00750886		Tartó
0109	00750887		Kar
0110	00618094		Rugó
0111	00618093		Modul
0114	00627915		Vezérlőmodul
0115	00750882		Meghajtás
0116	00750885		Vezetés
0117	00743921		Burkolat alsó rész
0118	00750889		Csatlakozókábel
0121	00750890		Tál
0122	00750898		Fedél
0123	00606436		Ütköző
0124	00606437		Ütköző
0119	00627934		Meghajtótengely
0125	00635375		Kuplung

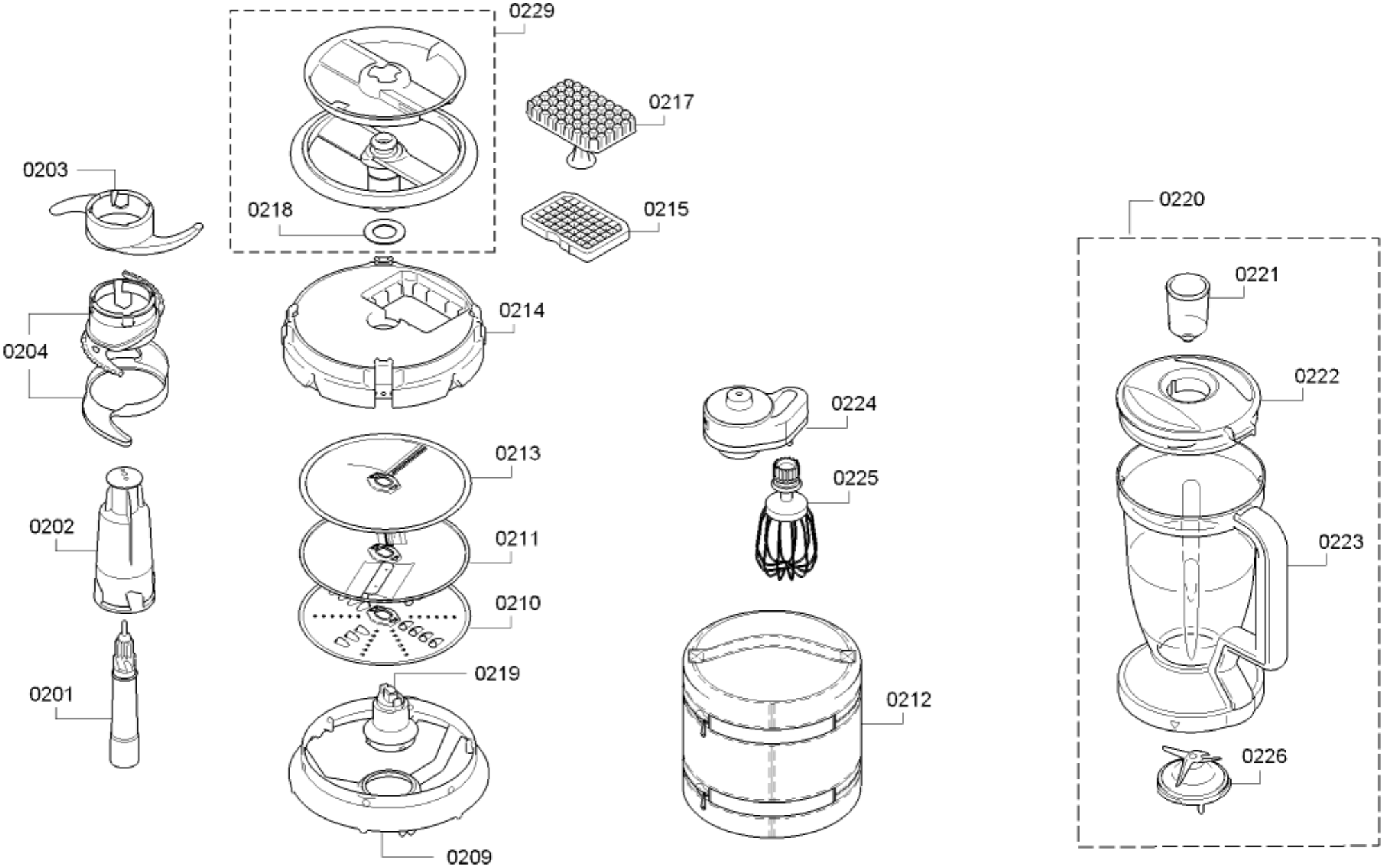

58300000168767 aet 000 b 2/2

[sparePartPage.Part.CopyRight]

[sparePartPage.Part.Position]	[sparePartPage.Part.Number]	[sparePartPage.Part.Replacement]	[sparePartPage.Part.Description]
0201	00627935		Meghajtótengely
0202	00627933		Tartó
0203	00627932		Gyúrókampó
0204	00627931		Kés
0209	00750906		Gyűrű
0210	00083577		Reszelőtárcsa
0211	00642221		Vágótárcsa
0212	00653180		Táska
0213	00656824		Dörzstárcsa
0219	00627930		Kuplung
0220	00743882		Mixerfeltét
0221	00263816		Pohár
0222	00627872		Fedél
0223	00743883		Turmixtarttály
0224	00627937		Tartó
0225	00627936		Habverő
0226	00606471		Kés
0217	00627938		Ütköző
0214	00750909	12005711	Tartó
0218	00620007		Tömítés
0215	00615420		Rács
0229	00647588		Kés