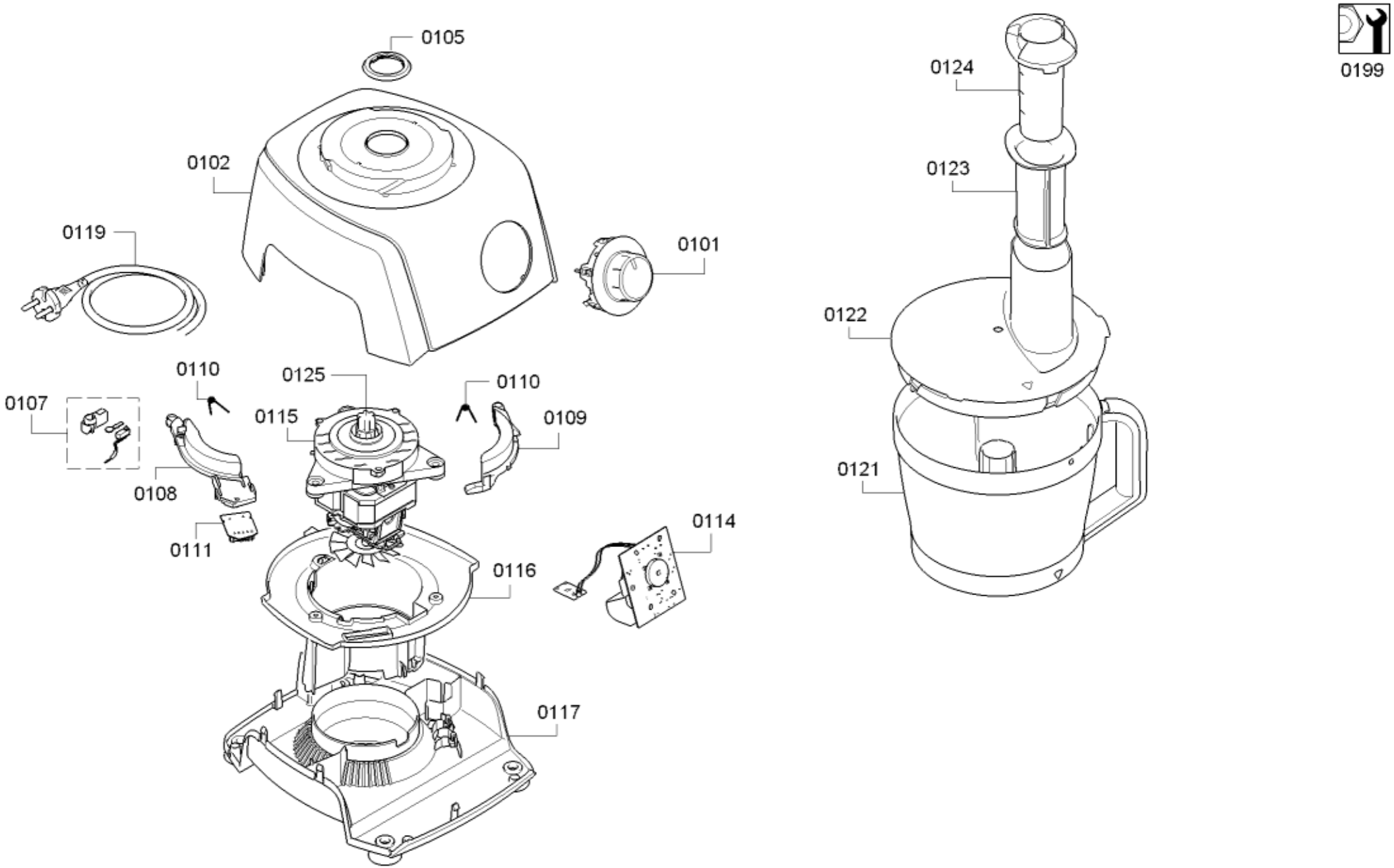

58300000168766 aet 000 c 1/2

[sparePartPage.Part.CopyRight]

[sparePartPage.Part.Pos]	[sparePartPage.Part.Nr]	[sparePartPage.Part.Repl]	[sparePartPage.Part.Description]
0101	00627919		Forgatógomb
0102	00743919		Burkolat
0105	00627916		Lefedés
0107	00627918		Kapcsoló
0108	00750886		Tartó
0109	00750887		Kar
0110	00618094		Rugó
0111	00618093		Modul
0114	00627915		Vezérlőmodul
0115	00750883		Meghajtás
0116	00750885		Vezetés
0117	00743921		Burkolat alsó rész
0119	00752500		Csatlakozókábel
0121	00750890		Tál
0122	00750898		Fedél
0123	00606436		Ütköző
0124	00606437		Ütköző
0125	00635375		Kuplung

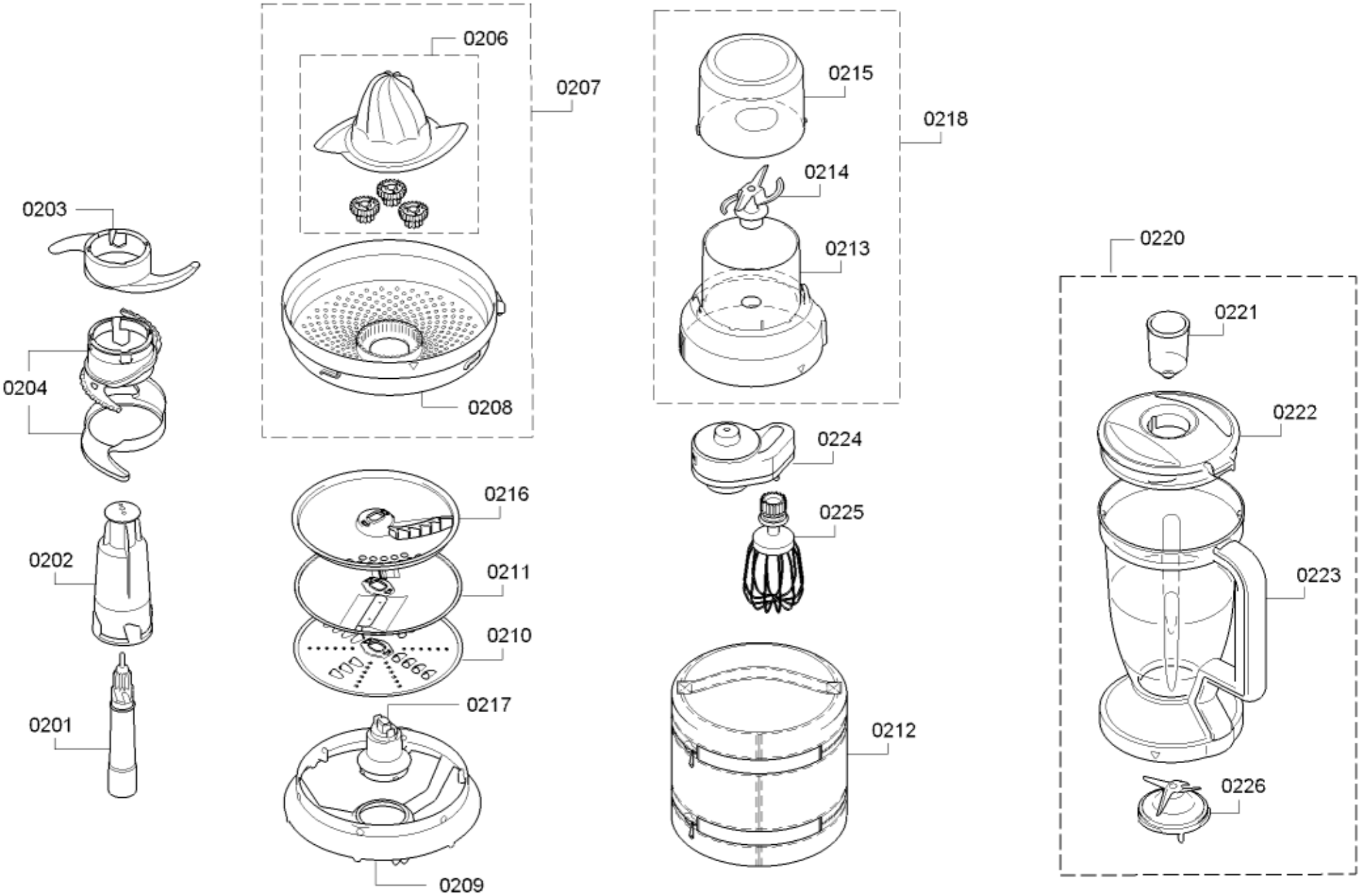

58300000168766 aet 000 c 2/2

[sparePartPage.Part.CopyRight]

[sparePartPage.Part.Number]	[sparePartPage.Part.Repla	[sparePartPage.Part.Description]
0201	00627935	Meghajtótengely
0202	00627933	Tartó
0203	00627932	Gyúrókampó
0204	00627931	Kés
0206	00627928	Pántcsap
0207	00750905	Citrusprés
0208	00750904	Szűrő
0209	00750906	Gyűrű
0210	00083577	Reszelőtárcsa
0211	00642221	Vágótárcsa
0212	00653180	Táska
0213	00750861	Tál
0214	00627871	Kés
0215	00627853	Fedél
0216	00643354	Hasábburgonya tárcsa
0217	00627930	Kuplung
0218	00750858	Univerzális aprító
0220	00743882	Mixerfeltét
0221	00263816	Pohár
0222	00627872	Fedél
0223	00743883	Turmixtarttály
0224	00627937	Tartó
0225	00627936	Habverő
0226	00606471	Kés