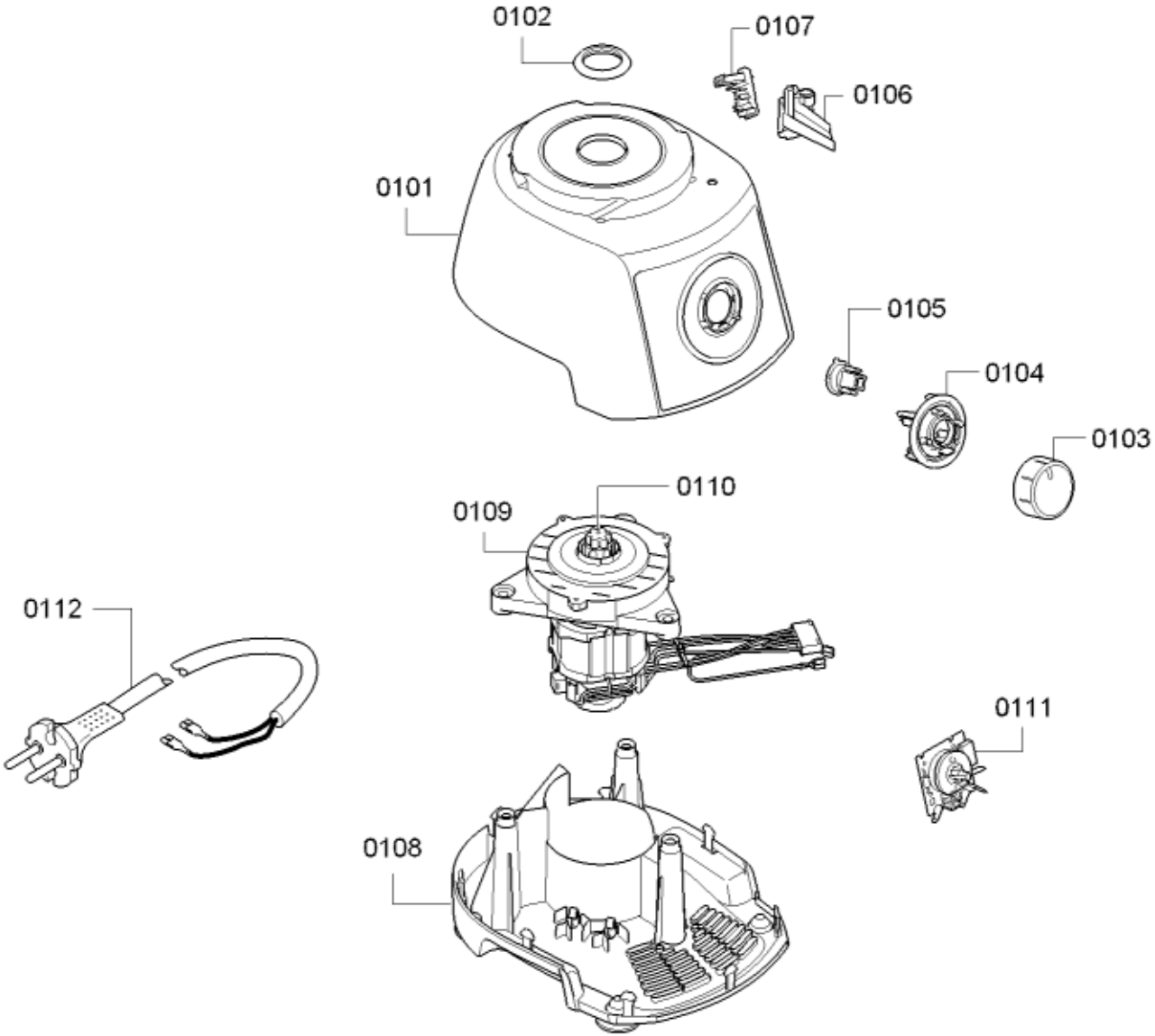

58300000186375 aet 000 a 1/2

[sparePartPage.Part.CopyRight]

[sparePartPage.Part.Pos]	[sparePartPage.Part.No]	[sparePartPage.Part.Repla	[sparePartPage.Part.Description]
0101	11007799		Burkolat
0102	00635398		Lefedés
0103	00635389		Forgatógomb
0104	00635391		Tartó
0105	00635392		Tengely
0106	00635385		Tartó
0107	00618093		Modul
0108	11007860		Burkolat alsó rész
0109	12007658		Meghajtás
0110	00636081		Kuplung
0111	12007652		Vezérlőmodul
0112	00752500		Csatlakozókábel

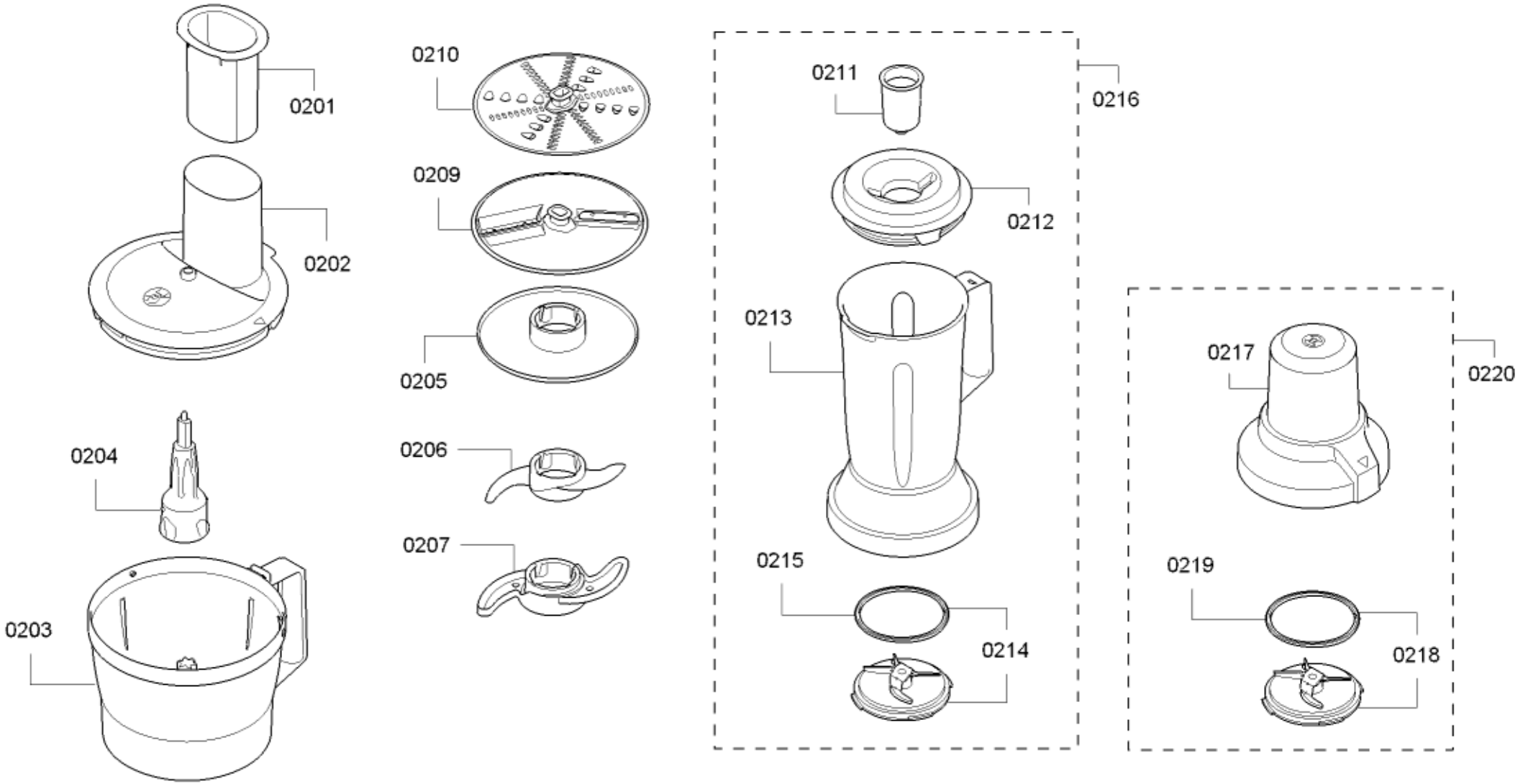

58300000186375 aet 000 a 2/2

[sparePartPage.Part.CopyRight]

[sparePartPage.Part.Position]	[sparePartPage.Part.Number]	[sparePartPage.Part.Replaced]	[sparePartPage.Part.Description]
0201	00635479		Ütköző
0202	12007720		Fedél
0203	12007659		Tál
0204	00635480		Tartó
0205	12007722		Tárcsa
0206	00635483		Gyúrókampó
0207	00635482		Kés
0209	12007725		Vágótárcsa
0210	12007726		Reszelőtárcsa
0211	00263816		Pohár
0212	00635486		Fedél
0213	11007889		Pohár
0214	00635490		Kés
0215	00635495		Tömítés
0216	11007874		Mixerfeltét
0217	12007731		Tál
0218	00635487		Kés
0219	00635488		Tömítés
0220	12008012		Univerzális aprító