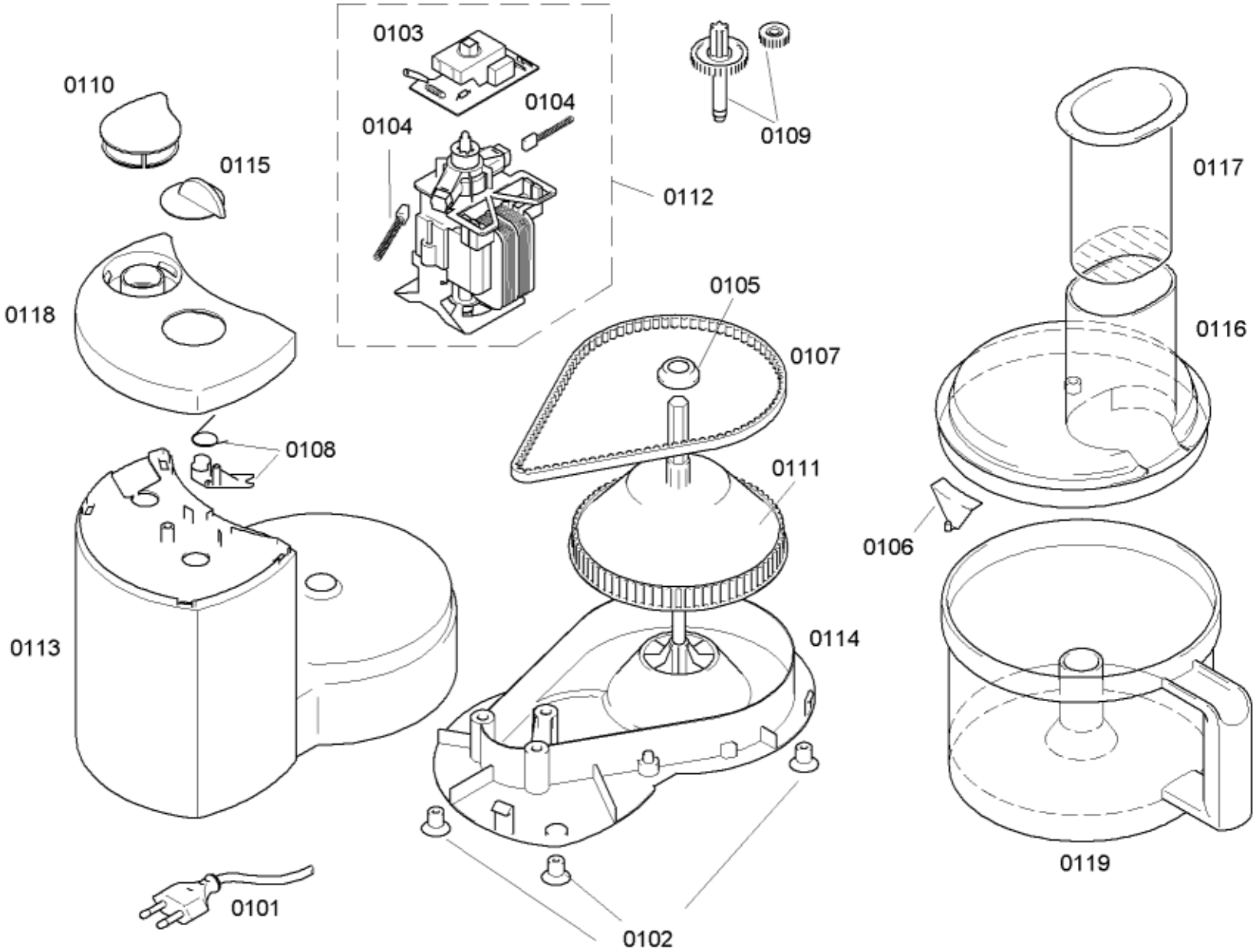

58300000120846 aet 000 a 1/2

[sparePartPage.Part.CopyRight]

[sparePartPage.Part.Pos]	[sparePartPage.Part.No]	[sparePartPage.Part.Repla	[sparePartPage.Part.Description]
0101	00055088		Csatlakozókábel
0102	00152047	10000212	Gumiláb
0103	00153962		Kapcsoló
0104	00159998		Szénkefe
0105	00160601		Lefedés
0106	00160602		Reteszelés-mechanikus
0107	00160603		Hajtószíj
0108	00160613		Reteszelés-mechanikus
0109	00175417		Fogaskerék / homlokkerék
0110	00552829		Alkatrészt ez a készülék nem tartalmazza
0111	00263870		Szíjtárcsa
0112	00642023		Motor
0113	00295328		Burkolat
0114	00356223		Burkolat alsó rész
0115	00422759		Kapcsoló
0116	00492022		Fedél
0117	00422777		Dugó
0118	00492013		Fedél
0119	00492020	11025978	Tál

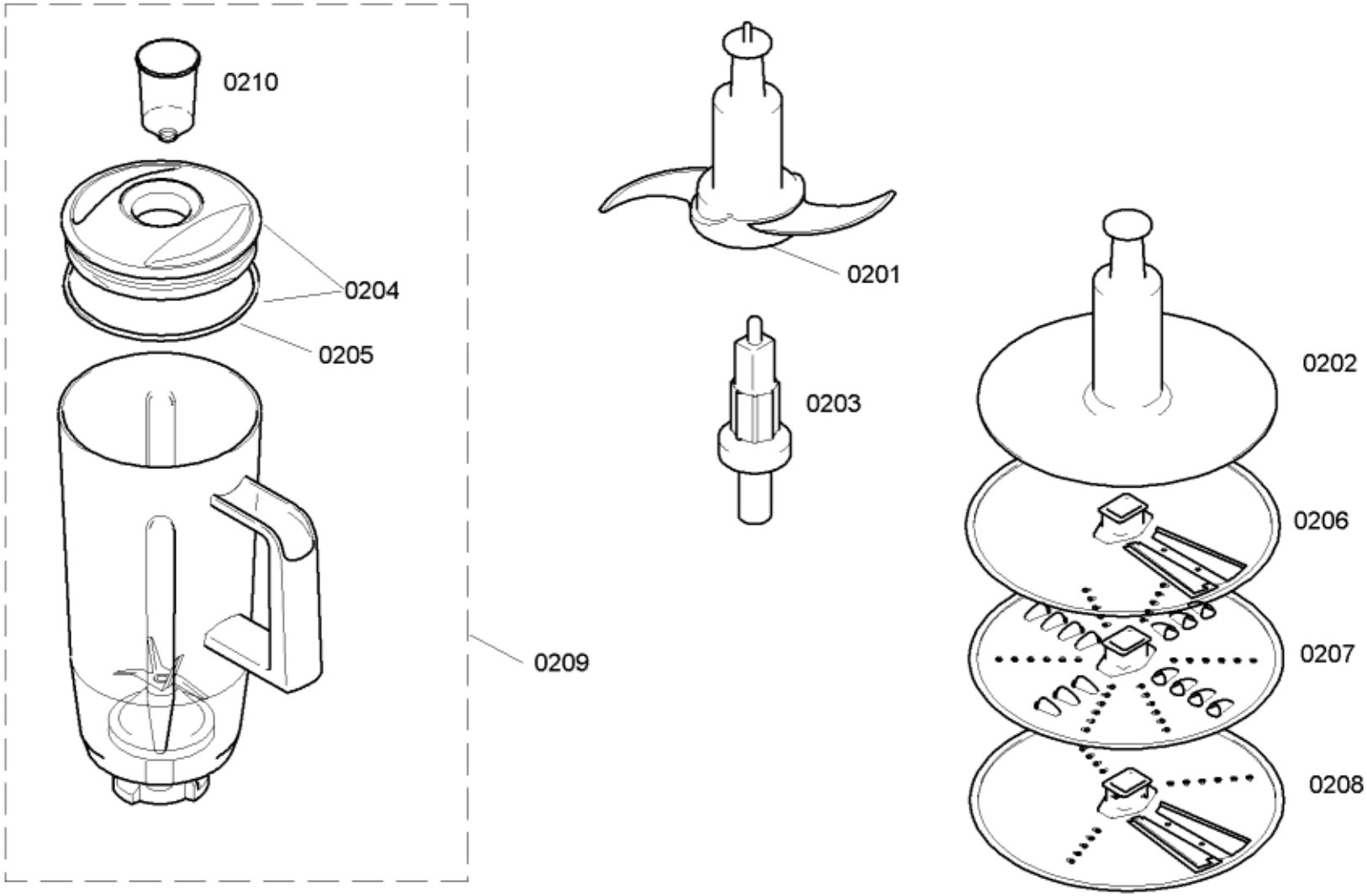

58300000120846 aet 000 a 2/2

[sparePartPage.Part.CopyRight]

[sparePartPage.Part.Id]	[sparePartPage.Part.Repl	[sparePartPage.Part.Repl	[sparePartPage.Part.Description]
0201	00096336	00650961	Kés
0202	00096337		Tárcsa
0203	00153961	00619675	Tartó
0204	00552829		Alkatrészt ez a készülék nem tartalmazza
0205	00552829		Alkatrészt ez a készülék nem tartalmazza
0206	00552829		Alkatrészt ez a készülék nem tartalmazza
0207	00552829		Alkatrészt ez a készülék nem tartalmazza
0208	00260973		Vágótárcsa
0209	00552829		Alkatrészt ez a készülék nem tartalmazza
0210	00552829		Alkatrészt ez a készülék nem tartalmazza